KANAGAWA
INSTRUMENTS

Measurement Instrumentation

Product Catalogue

Ürün Katalogu

To Be Precise ...

CONTENTS | İÇİNDEKİLER

ABOUT US | HAKKIMIZDA	1
MiSSİON | VİSİON	2
FLOW | DEBİ	4
PRESSURE | BASINÇ	11
LEVEL | SEVİYE	16
TEMPERATURE| SICAKLIK	20
ANALYTİCAL | ANALİZ	23
VALVE | VANA	28





About us

Kanagawa Instruments is an engineering company that delivers high-quality solutions in industrial measurement and control through an advanced engineering approach and a disciplined design mindset. With continuous investment in R&D and a technology-driven strategy, the company develops reliable, sustainable, and high-performance systems for its customers.

Operating across a wide range of critical industries including defense, oil and gas, chemical, food, energy, textile, aerospace, automotive, white goods, mining, iron and steel, water and wastewater, and paper, Kanagawa Instruments provides solutions with high accuracy, long service life, and full adaptability to harsh field conditions. The company specializes in flow, pressure, level, temperature, and water quality measurement systems, control valves, and test skids. In every project, it goes beyond standard solutions by developing process-specific, tailor-made engineering designs adapted to unique field requirements.

Each project not only meets technical specifications but also enhances process reliability, reduces maintenance costs, and delivers measurable performance improvements. Kanagawa Instruments is committed to maximizing operational efficiency through high engineering quality, technical consistency, and a long-term solution-oriented approach.

Hakkımızda

Kanagawa Instruments, ileri mühendislik yaklaşımı ve disiplinli tasarım anlayışıyla endüstriyel ölçüm ve kontrol alanında yüksek kalite standartlarında çözümler sunan bir mühendislik firmasıdır. Sürekli Ar-Ge yatırımları ve teknoloji odaklı yaklaşımı sayesinde, müşterilerine ileri seviye, güvenilir ve sürdürülebilir sistemler geliştirmektedir.

Savunma, petrol ve gaz, kimya, gıda, enerji, tekstil, havacılık, otomotiv, beyaz eşya, madencilik, demir-çelik, su ve atık su ile kağıt endüstrileri başta olmak üzere birçok kritik sektörde faaliyet gösteren Kanagawa Instruments; debi, basınç, seviye, sıcaklık ve su kalitesi ölçüm sistemleri, kontrol vanaları ve test skidleri alanında yüksek doğruluk, uzun ömür ve zorlu saha koşullarına tam uyum sağlayan çözümler sunar. Her projede, standart çözümlerin ötesine geçerek proses gereksinimlerine özel olarak tasarlanmış, sahaya özgü mühendislik çözümleri geliştirir.

Gerçekleştirilen her proje yalnızca teknik gereksinimleri karşılamakla kalmaz; aynı zamanda proses güvenilirliğini artırır, bakım maliyetlerini optimize eder ve müşterilerine ölçülebilir performans kazandırır. Kanagawa Instruments, yüksek mühendislik kalitesi, teknik tutarlılık ve uzun vadeli çözüm yaklaşımıyla endüstriyel süreçlerde maksimum verimlilik sağlamayı hedefler.

Our Mission

At Kanagawa Instruments, our mission is to reflect a disciplined engineering approach, high-precision design and manufacturing principles, and a process safety-oriented system perspective into industrial measurement and control technologies at the highest level.

We develop high-quality solutions in the fields of flow, pressure, level, temperature, and water quality measurement systems, as well as control valves and test skids, ensuring high accuracy, long service life, and durability under demanding field conditions. In every application, we go beyond standard approaches by delivering process-specific, tailor-made engineering solutions.

Our priority in every project is not only to meet technical specifications, but to enhance process stability, reduce maintenance costs, and provide measurable performance through sustainable and advanced engineering solutions. Kanagawa Instruments is committed to delivering maximum efficiency through high engineering quality, technical consistency, and a long-term solution-oriented approach.

Our Vision

Kanagawa Instruments' vision is to become a leading engineering brand recognized for its reliability, high quality standards, and technical consistency in industrial measurement and control technologies, driven by the principles of accuracy, stability, and continuous improvement.

By continuously advancing its engineering expertise, field experience, and quality-focused approach, the company develops solutions that deliver higher accuracy, long-term stability, and predictable performance in the fields of flow, pressure, level, temperature, water analysis, control valves, and test systems. In every application,

Kanagawa Instruments prioritizes process-specific, tailor-made engineering solutions designed to meet unique operational requirements and challenging field conditions.

Looking ahead, the company aims to further strengthen its advanced engineering capabilities by developing systems that enhance process reliability, support operational continuity, and ensure sustainable long-term performance. Kanagawa Instruments will continue to be a trusted engineering brand, delivering technically consistent, long-lasting, and high-quality solutions for industrial measurement and control infrastructures.

Misyonumuz

Kanagawa Instruments olarak misyonumuz; disiplinli mühendislik yaklaşımını, yüksek hassasiyetli tasarım ve üretim anlayışını ve proses güvenliği odaklı sistem bakış açısını endüstriyel ölçüm ve kontrol teknolojilerine en üst düzeyde yansıtmaktır.

Debi, basınç, seviye, sıcaklık ve su kalitesi ölçüm sistemleri, kontrol vanaları ve test skidleri alanında; yüksek doğruluk, uzun servis ömrü ve zorlu saha koşullarına dayanıklılık sağlayan, yüksek kalite standartlarında çözümler geliştiririz. Her uygulamada standart yaklaşımların ötesine geçerek, proses gereksinimlerine özel olarak tasarlanmış mühendislik çözümleri sunarız.

Her projede önceliğimiz yalnızca teknik şartnameleri karşılamak değil; proses kararlılığını artıran, bakım maliyetlerini azaltan ve ölçülebilir performans sağlayan sürdürülebilir ve ileri teknoloji çözümler üretmektir. Kanagawa Instruments, yüksek mühendislik kalitesi, teknik tutarlılık ve uzun vadeli çözüm yaklaşımıyla müşterilerine maksimum verimlilik sunmayı hedefler.

Vizyonumuz

Kanagawa Instruments'ın vizyonu; doğruluk, kararlılık ve sürekli iyileştirme prensiplerini benimseyerek, endüstriyel ölçüm ve kontrol teknolojilerinde güvenilirliği, yüksek kalite standartları ve teknik tutarlılığı ile referans gösterilen bir mühendislik markası olmaktır.

Mühendislik birikimi, saha tecrübesi ve kalite odaklı yaklaşımını sürekli geliştirerek; debi, basınç, seviye, sıcaklık, su analizi, kontrol vanaları ve test sistemleri alanlarında daha yüksek doğruluk, uzun dönem stabilite ve öngörülebilir performans sunan çözümler geliştirmeye devam etmektedir. Her uygulamada, proses gereksinimlerine özel olarak tasarlanmış, sahaya uyumlu ve yüksek performanslı mühendislik çözümleri sunmayı esas alır.

Gelecek dönemde, ileri mühendislik yaklaşımını daha da güçlendirerek; proses güvenilirliğini artıran, işletme sürekliliğini destekleyen ve uzun vadeli performansı sürdürülebilir kılan sistemler geliştirmeyi hedeflemektedir. Kanagawa Instruments, endüstriyel tesislerin ölçüm ve kontrol altyapısında güvenle tercih edilen, teknik olarak tutarlı, uzun ömürlü ve yüksek kalite çözümler sunan güçlü bir mühendislik markası olmayı sürdürecektir.

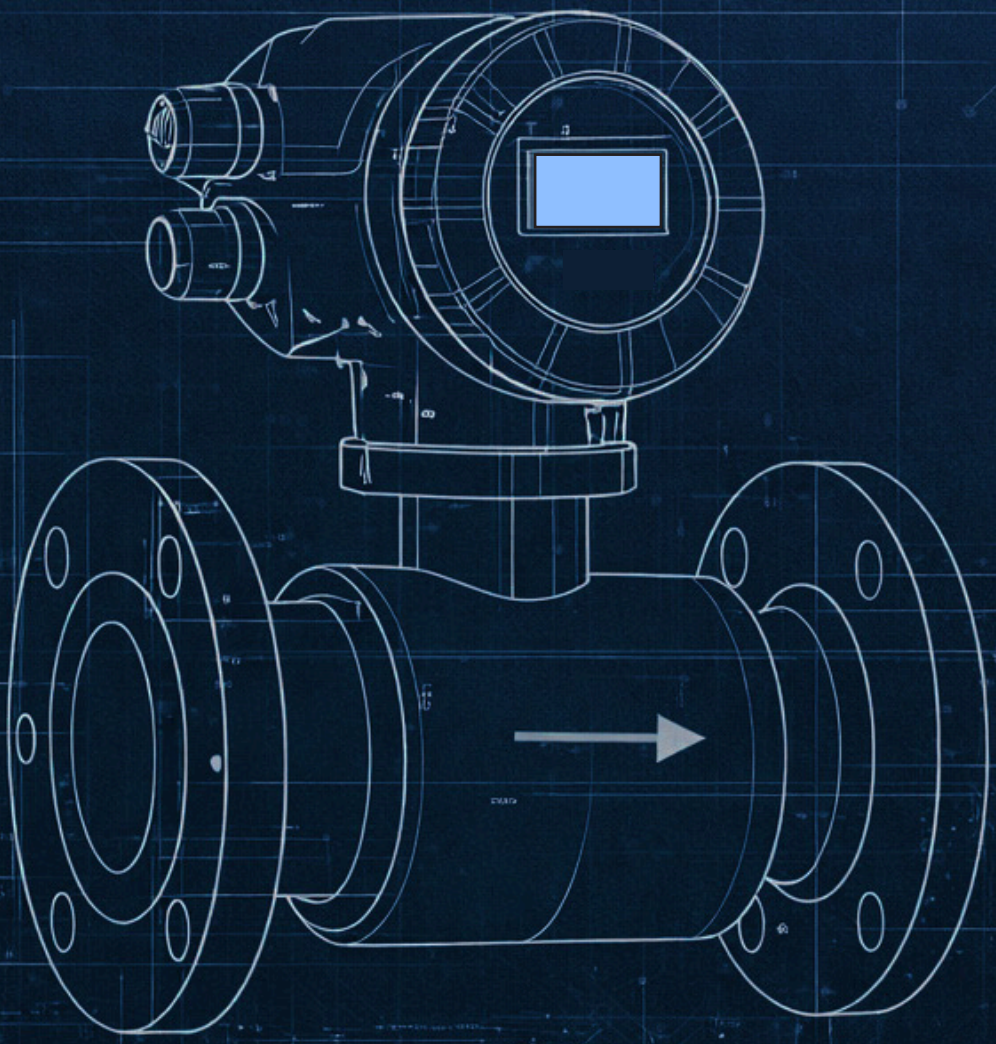

Flow | Debi



Plastic Variable Area Flowmeter
Plastik Değişken Alanlı Debimetre
KPVA

Fluid/ Akışkan	Liquid-Gas / Likit-Gaz
Water / Su	: 4…40 l/h | 8…60 m³/h
Air / Hava	: 0,1…1,5 Nm³/h | 100…1000
Tmax	: 60°C (100 °C optional)
Pmax	: 10 Bar
Connection / Bağlantı	: DN10...DN65
Body / Gövde	: PVC, PSU, PVDF
Float / Şamandıra	: PVDF, SS
Accuracy / Hassasiyet	: <±%3 F.S.
Output / Çıkış	: Relay or 4-20 mA as optional



Metal Variable Area Flowmeter
Metal Tüp Değişken Alanlı Debimetre
KMVA

Fluid/ Akışkan	Liquid-Gas / Likit-Gaz
Type/ Tip:	: KMVA
Water/ Su	: 6,3 ~ 63 l/h 1500 -15000l/h
Air / Hava	: 0,12 ~ 1,2 m3/h 30-300 m3/h
Size / Bağlantı	: 1/2" ~ 2"
Material / Malzeme	: Glass
Wetted Part/Islak kısımlar	: 316 SS
Hassasiyet	: ± 1,5%
Tmax	: 120 °C
Pmax	: 10 Bar



Acrylic Flowmeter
Akrilik Debimetre
KAF

Fluid/ Akışkan	Liquid-Gas / Likit-Gaz
Water / Su	: 0,6…6 l/h | 25…250 l/h
Air / Hava	: 0,05…0,5 Nl/m | 10…100
Tmax	: 60 °C
Pmax	: 10 Bar
Connection / Bağlantı	: G 1/4" or NPT
Wetted Parts / Islak Kısımlar	: SS316
Accuracy / Hassasiyet	: %3F.S.



Metal Tube Flowmeter
Metal Tüp Debimetre
KMTF

Fluid/ Akışkan	Liquid-Gas / Likit-Gaz
Water / Su	: 1...10 l/h | 20...200 m³/h
Air / Hava	: 0,03...0,3 m³/h | 500...5000m³/h
Pmax	: 40 bar (100bar)
Tmax	: 200°C (ppt. 350°C)
Connection / Bağlantı	: DN15...DN150
Accuracy / Hassasiyet	: <±2% F.S.
Material / Malzeme	: SS304, SS316
Output / Çıkış	: Relay, PROFIBUS 4..20mA, ATEX, HART
Display / Gösterge	: Analog or LCD



Oval Gear Flowmeter
Oval Dişli Debimetre **KOGF**

Fluid/ Akışkan	Liquid / Likit
Liquid / Sıvı	: 1...150 ml/m | 0.5...12 l/m
Accuracy / Hassasiyet	: <±1% - 0,5% - 0,2%
Tmax	: -25...70°C (opt. 120°C)
Pmax	: 40 bar (opt. 300 bar)
Connection / Bağlantı	: 1/8"...1"
Body / Gövde	: Aluminium (ops. AISI 316L)
Output / Çıkış	: Pulse, 4-20 mA, RS485 MODBUS



Industrial Oval Gear Flowmeter
Endüstriyel Oval Dişli Debimetre **KIGF**

Fluid/ Akışkan	Liquid/ Likit
Range / Aralık	: 0,02...0,5 m3/h | 50...500 m3/h
Tmax	: 100 °C (280 °C opt.)
Pmax	: 16 bar (63 bar opt.)
Accuracy / Hassasiyet	: <±0,5% (opt. <±0,2%)
Connection / Bağlantı	: DN25...DN400
Body / Gövde	: CS , SS / Demir, Paslanmaz Çelik
Output / Çıkış	: Pulse, 4-20 mA, RS485, HART, PROFIBUS
Display / Gösterge	: Mechanical or Digital / Mekanik veya LCD



Liquid Turbine Flowmeter
Sıvılar için Türbin Denimetre **KLTF**

Fluid/ Akışkan	Liquid / Likit
Diameter/ Hat Çapı	: DN4-DN200
Accuracy / Hassasiyet	: ±1.0%; ±0.5%
Temperature /Sıcaklık	: -20...+150 °C
Pressure/Basınç	: 400 Bar
Connection / Bağlantı	: Flange; Clamp-on; Thread; Wafer
Body / Gövde	: SS304; SS316
Output / Çıkış	: Pulse, 4-20 mA, RS485, HART



Gas Turbine Flowmeter
Gazlar için Türbin Debimetre **KGTF**

Fluid/ Akışkan	Gas / Gaz
Diameter/ Hat Çapı	: DN25-DN400
Accuracy / Hassasiyet	: ±1.0% of Rate; ±1.5% of Rate
Temperature /Sıcaklık	: -25°C~+55°C
Pressure/Basınç	: 400 Bar
Connection / Bağlantı	: Flange; Clamp-on; Thread; Wafer
Body / Gövde	: SS304; SS316; Cast Aluminum
Output / Çıkış	: Pulse, 4-20 mA, RS485, HART
Humidity /Nem	: 5%~90%



Orifice Plate
Orifis Plaka
KOP

Fluid/ Akışkan	**Steam-Liquid -Gas/ Likit-Gaz-Buhar**
Diameter/ Hat Çapı	: DN15...DN600
Accuracy / Hassasiyet	: <± 0,4... 1% T.S
Sıcaklık	: -196...450 °C (Ops; 700 °C
Basınç	: 40 Bar max. (Ops; 320 Bar max.)
Connection / Bağlantı	: Flange; Clamp-on; Thread; Wafer
Body / Gövde	: AISI304, 316, Carbonsteel /K.Çelik
Output / Çıkış	: DP
Üretim Metodu	: ISO 5167 ve ASME MFC-3M



Compact Orifice Flowmeter
Kompakt Orifis Debimetre
KOF

Fluid/ Akışkan	**Steam-Liquid -Gas/ Likit-Gaz-Buhar**
Diameter/ Hat Çapı	: DN15...DN600
Temperature	: 300 °C max.
Pressure	: 40 Bar max
Accuracy / Hassasiyet	: <± 0,5-1%.
Water / Su	: 7...30 m^3/h | 500...2000 m^3/h
Air / Hava	: 1,5...6 m^3/min | 58...233 m^3/min
Output / Çıkış	: 4...20mA + HART, (Ops; Pulse)
Display / Gösterge	: Ops;LCD



Venturi Tube Flowmeter
Venturi Tüp Debimetre
KVTF

Fluid/ Akışkan	**Steam-Liquid -Gas/ Likit-Gaz-Buhar**
Diameter/ Hat Çapı	: DN80...DN2000
Accuracy / Hassasiyet	: <± 0,5-1% T.S
Temperature /Sıcaklık	: -196... 450 °C (Ops; 700 °C)
Pressure/Basınç	: 40 Bar max. (Ops; 100 Bar max.)
Connection / Bağlantı	: Flange; Thread
Body / Gövde	: CS, SS , AL
Output / Çıkış	: D P
Beta Oranı	: 0,3...0,75



Pitot Tube Flowmeter
Pitot Tüp Debimetre
KPTF

Fluid/ Akışkan	**Steam-Liquid -Gas/ Likit-Gaz-Buhar**
Diameter/ Hat Çapı	: DN50...DN3000
Accuracy / Hassasiyet	: <±1% (Ops;±0.5%)
Temperature /Sıcaklık	: 450°C (Ops; 815 °C)
Pressure/Basınç	: 40 bar (420 bar opt.)
Connection / Bağlantı	: Flange; Thread
Body / Gövde	: Stainless Steel / Paslanmaz Çelik
Output / Çıkış	: 4...20mA + HART, (Ops; Pulse)
Humidity /Nem	: AISI316 SS



Thermal Mass Flowmeter
Termal Kütle Debimetre
KTF

Fluid/ Akışkan	Gas/ Gaz
Range / Aralık	: 0...150 Nm/sec.
Accuracy / Hassasiyet	: <±1,5 %
Temperature /Sıcaklık	: -40...+200 °C
Pressure/Basınç	: 16 Bar max. (Ops; 40 Bar)
Connection / Bağlantı	: DN25...DN2500
Display / Gösterge	: Rate and Total / Anlık veToplam
Output / Çıkış	: Pulse, 4-20 mA, RS485, HART
Besleme	: 24 VDC (Ops; 230 VAC)



Open Channel Flowmeter
Açık Kanal Debimetre
KOCF

Fluid/ Akışkan	Liquid/ Likit
Range / Aralık	: 0-6m…0-10m
Supply/Besleme	: 24 VDC (Ops; 230 VAC)
Comm. / İletişim	: RS-485 MODBUS, HART, PROFIBUS
Accuracy / Hassasiyet	: <±2 mm
Connection / Bağlantı	: Channels, Flumes / Standart Kanallar
Enclosure / Koruma	: IP65 Indicator, IP67 Sensor
Output / Çıkış	: Pulse, 4-20 mA
Display / Gösterge	: Rate, Total and Level TFT,



Vortex Flowmeter
Vorteks Debimetre
KVF

Fluid/ Akışkan	Steam-Liquid-Gas/ Likit-Gaz-Buhar
Liquid / Sıvı	: 0,3...7 m/sec
Gas / Gaz	: 2...70 m/sec
Temperature /Sıcaklık	: 250°C max Ops. 350°C
Pressure/Basınç	: 40 Bar max Ops. 100 Bar
Connection / Bağlantı	: DN15...300 flanged / flanşlı
Accuracy / Hassasiyet	: <±0,75% O.D. ve ± 1 % O.D.
Output / Çıkış	:4...20 mA and Pulse, MODBUS – HART
Display/Gösterge	: Anlık ve Toplam LCD



Wall Mounted Ultrasonic Flowmeter
Sabit Tip Ultrasonik Debimetre
KUF

Fluid/ Akışkan	Liquid / Likit
Range / Aralık	: -13...13 m/sec | 0.01...25 m/sec
Accuracy / Hassasiyet	: <±1%
Temperature /Sıcaklık	: 90 °C (160 °C, 250 °C opt.)
Calorimeter/Kalorimetre	: Optional / Opsiyonel
Connection / Bağlantı	: DN15...DN6000
Enclosure / Koruma	: IP66, Ex Proof (ATEX Ops.)
Output / Çıkış	: 4-20 mA, Pulse, RS-485 (HART Ops.)
Display / Gösterge	: Rate and Total / Anlık ve Toplam Akış



Electro Magnetic Flowmeter
Elektro Manyetik Debimetre

KEMF

Fluid/ Akışkan	Liquid / Likit
Liquid / Sıvı	: 0,1…15 m/sec
Accuracy / Hassasiyet	: <±0,5% (<±0,2% opt.)
Temperature/Sıcaklık	: 70°C (opt. 150°C or 180°C)
Pressure/ Basınç	: 40 Bar Ops. 100 Bar
Connection / Bağlantı	: DN4...DN2500
Body / Gövde	: Carbon Steel or AISI316
Output / Çıkış	: Pulse, 4-20 mA, Relay, RS-485, HART
Lining / Kaplama	: PTFE, Rubber, PFA



Portable Ultrasonic Flowmeter
Portatif Ultrasonik Debimetre

KPUF

Fluid/ Akışkan	Liquid/ Likit
Range / Aralık	: ±0.01m/s - ±6m/s, 12m/s optional
Temp. /Sıcaklık	: -10°C , +80°C
Diameter/ Hat Çapı	: DN25mm-DN1200mm
Accuracy / Hassasiyet	: ±1% of measured value
Connection / Bağlantı	: Clamp-on
Enclosure / Koruma	: Encapsulated design, IP68, NEMA 13
Output / Çıkış	: Analog output 4-20mA, max load 750Ω
Power Supply	: 11.1V rechargeable Lithium Battery Power



Radar Flowmeter
Radar Debimetre

KRF

Fluid/ Akışkan	Liquid / Likit
Range / Aralık	: 0,05…20 m/sec
Accuracy / Hassasiyet	: <±1 mm, 0,01 m/s
Temperature /Sıcaklık	: -30...+70 °C
İletişim	: RS485 MODBUS RTU
Display / Gösterge	: OLED Anlık,Toplam Gösterge
Enclosure / Koruma	: IP67 Sensör ,IP65 Gösterge
Output / Çıkış	: Pulse, 4-20 mA
Level Measurement	: Up to 30 m



Coriolis Mass Flowmeter
Coriolis Kütlesel Debimetre

KCMF

Fluid/ Akışkan	Steam-Liquid-Gas/ Likit-Gaz-Buhar
Range / Aralık	: 0...4 kg/h | 30...1500 t/h
Accuracy / Hassasiyet	: 40 bar (250 bar opt.)
Temperature /Sıcaklık	: 125 °C (350 °C opt.)
Pressure/Basınç	: 40 bar (250 bar opt.)
Connection / Bağlantı	: 1/4"...2", DN15 ... DN300
Body / Gövde	: AISI316 (opt. Hastelloy - C)
Output / Çıkış	: Pulse, 4-20 mA, RS485, HART
Display/Gösterge	: Rate, Total, Temp. Density

IO Link



Mini Vortex Flowmeter
Mini Vorteks Debimetre

KMVF

Fluid/ Akışkan	Liquid / Likit-Gas / Gaz
Liquid / Sıvı	: 2-100 l/min
Accuracy / Hassasiyet	: %1
Temperature/Sıcaklık	: 80 °C
Pressure/ Basınç	: 40 bar
Connection / Bağlantı	: 3/8"...1"
Body / Gövde	: 316 L
Output / Çıkış	: 4-20 mA,0...10 VDC, IO-Link
Elc. Conn.	: M12



Thermal Flow Switch
Termal Akış Anahtarı

KTFS

Fluid/ Akışkan	Liquid/ Likit-Gas / Gaz
Range / Aralık	: 0,3...3 m/sec
Range Gas / Gaz	: 2...30 m/sec
Enclosure / Koruma	: IP68 (Ex-proof optional)
Temp. / Sıcaklık	: 80 °C
Connection / Bağlantı	: 1/2" insertion / daldırma tip
Body / Gövde	: AISI316 SS
Output / Çıkış	: PNP, NPN or SPDT relay, 4-20 mA
Pressure / Basınç	: 300 bar



İmmersion Type Magnetic Flowmeter
Daldırma Tip Manyetik Debimetre

KMEF-I

Fluid/ Akışkan	Liquid / Likit-Gas / Gaz
Liquid / Sıvı	: 0,10...15 m/sec
Accuracy / Hassasiyet	: <±1,5%
Temperature /Sıcaklık	: 70°C, (opt. 150°C)
Pressure/Basınç	: 16 bar
Display / Gösterge	: Anlık ve Toplam LCD
Connection / Bağlantı	: 1" or 2" threaded for DN100…DN3000
Output / Çıkış	: Pulse, 4-20 mA, MODBUS, HART
Body / Gövde	: AISI316L



Flow Computer
Akış Bilgisayarı

KFC

Fluid/ Akışkan	Liquid / Likit- Gas / Gaz
Display / Gösterge	: Rate and Total TFT / Anlık ve toplam akış dokunmatik ekran
Unit / Birim	: Selectable units / Seçilebilir Birimler
Applications / Uyg.	: Gas Volumetric, Saturated - Super Heated , Steam, Gas Compensation
Connection / Bağlantı	: 144x144 mm pano tip / Panel mount
Input / Giriş	: 0-5VDC, 0-10VDC, Pulse, 4-20 mA, pt100
Output / Çıkış	: 0-5VDC, 0-10VDC, Pulse, 4-20 mA, pt100 HART, MODBUS

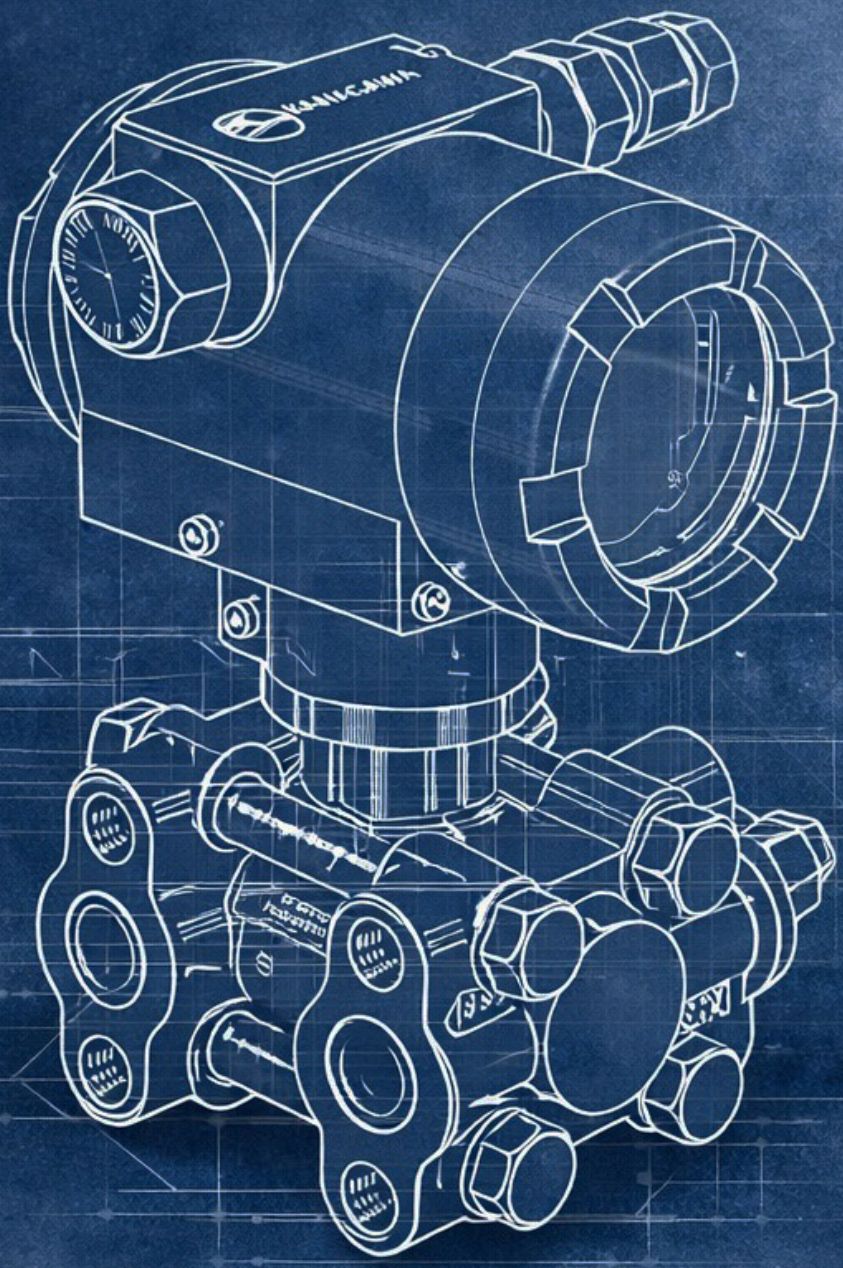

Pressure | Basınç



Pressure Gauge
Manometre

KPG

Fluid/ Akışkan	Liquid / Likit-Gas / Gaz
Range / Ölçme	: -1...0 bar | 0...1000 bar
Accuracy / Hassasiyet	: CL1.0, CL1.6, CL2.5
Temperature/Sıcaklık	: -20 °C... 100 °C (300 °C opt.)
Operating Mode	: Bourdon Tube
Connection / Bağlantı	: 1/4"...1/2"
Body / Gövde	: AISI316L (Hastelloy C, Tantalum, etc.)
Dial Size / Gösterge Çapı	: 50, 63, 100, 160 mm
Display Glass	: Safety Glass



Solid Front Protection Gauge
Patlamaya Dayanıklı Manometre

KSFP

Fluid/ Akışkan	Liquid/ Likit-Gas / Gaz
Range / Aralık	: Vac to 36,000 psi, Vac to 2500 bar
Temp. / Sıcaklık	: 200°C dry, 100°C Liquid Filled
Diameter/ Hat Çapı	: 100mm, 115mm, 150mm
Accuracy / Hassasiyet	: 1 % , optional 0.5 % (150mm)
Filling Material	: Silicone, Glycerin, Halocarbon
Body / Gövde	: SS316, SS316L, Monel, Ni Span
Overload Protection	: %130
Display / Gösterge	: Safety Glass



Pressure Gauge with Contact or 4-20mA
Kontakt veya 4-20mA Çıkışlı Manometre

KPGC
KPG-AO

Fluid/ Akışkan	Liquid / Likit
Range / Aralık	: -1...0 bar | 0...1000 bar
Accuracy / Hassasiyet	: CL1.0, CL1.6, CL2.5
Temperature /Sıcaklık	: -20 °C...100 °C (300 °C opt.)
Connection / Bağlantı	: 1/4...1/2"
Dial Size / Gösterge Çapı	: 50, 63, 100, 160 mm
Body / Gövde	: AISI316L (Hastelloy C, Tantalum, etc.)
Output / Çıkış	: 4-20 mA, 2W or 2 contact
Display/Gösterge	: Safety Glass



Diaphragm Seal Pressure Gauge
Diyaframlı Manometre

KPGD

Fluid/ Akışkan	Liquid / Likit- Gas / Gaz
Range / Aralık	: -1...1,5 bar | 0...350 bar
Accuracy / Hassasiyet	: %1, opt. % 0,5
Temperature /Sıcaklık	: -40°C...150°C (300 °C opt.)
Proses Connection	: 1/2"...2"
Connection / Bağlantı	: 1/4"...1/2"
Body / Gövde	: AISI316L, Hastelloy C276, vb.
Diaphgram / Diyafram	: AISI316L, Hastelloy, Titanium, Tantalum
Display/Gösterge	: Safety Glass

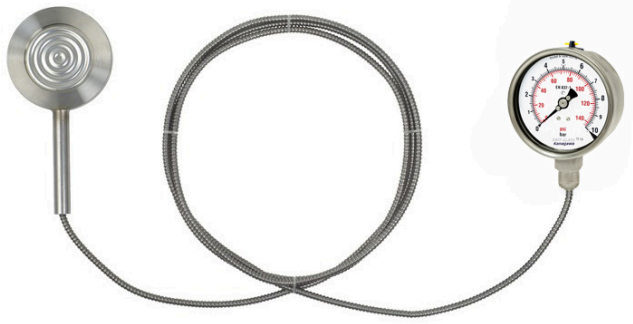

Pressure Gauge with Capillary
Kapiler Borulu Manometre
KPGL

Fluid/ Akışkan	Liquid / Likit-Gas / Gaz
Dial Size	: 4” (100 mm) , 6” (150 mm)
Accuracy / Hassasiyet	: ±1.0% of Full Scale
Temperature/Sıcaklık	: 0°C, 160°C
Pressure/ Basınç	: 1000 bar
End Connection / Bağlantı	: 1/2”BSPT Thread
Accessories	: SS Diaphgram, Electrical Contact Head
Output / Çıkış	: NO-NC/4-20mA
Body Mat / Gövde Mat.	: 316 SS



Single Diaphragm DP Gauge
Tek Diyaframlı Fark Basınç Manometresi
KDPG-S

Fluid/ Akışkan	Liquid/ Likit-Gas / Gaz
Range / Aralık	: 25 IW to 35 psi, 60 mbar to 2.5 bar
Wetted Material	: SS316L
Dial Size	: 100mm, 115mm, 150mm
Accuracy / Hassasiyet	: 2.5 % optional 1.6%
Accessories	: Front Panel,Surface Plate, 2”pipe mounting bracket
Body / Gövde	: Stainless steel case &wetted parts
Filling Material	: Silicone , Glycerin
Enclosure / Koruma	: IP65



Double Diaphragm DP Gauge
Çift Diyaframlı Fark Basınç Manometresi
KDPG-D

Fluid/ Akışkan	Liquid / Likit-Gas / Gaz
Range / Aralık	: 10 IW to 350 psi, 25 mbar to 25 bar
Accuracy / Hassasiyet	: 1.6 %
Temperature /Sıcaklık	: 100 °C (212 °F)
Filling Material	: Glycerin, silicone, others on request
Dial Size	: 100 mm (4”), 150 mm (6”)
Max. Static Pressure	: 400 bar
Enclosure / Koruma	: IP65
Body / Gövde	: Stainless steel case &wetted parts



Digital Pressure Gauge
Dijital Manometre
KPG-D

Fluid/ Akışkan	Liquid / Likit- Gas / Gaz
Range / Aralık	: -1...1 bar | 0...2500 bar
Accuracy / Hassasiyet	: <±0,4% (<± 0,1% or <±0,05%)
Temperature /Sıcaklık	: -10°C...85 °C
Units / Birim	: Bar, kg/cm2, psi, KPa, MPa
Connection / Bağlantı	: 1/4”, 1/2”
Body / Gövde	: AISI316
Peak Value Display	: Yes
/ Tepe Değer Göstergesi	: Var



OEM Pressure Transmitter
OEM Basınç Transmitteri

KPT10

Fluid/ Akışkan	Liquid / Likit-Gas / Gaz
Range / Aralık	: 0...2,5 bar | 0...250 bar
Accuracy / Hassasiyet	: <±% 1 FS.
Temperature/Sıcaklık	: -40°C...100 °C
Enclosure / Koruma	: IP65, IP67
Connection / Bağlantı	: G1/4", 1/2"
Body / Gövde	: AISI304
Sensor Material	: Ceramic
Output / Çıkış	: 4...20 mA, 0...10 VDC, etc.



Cable End Pressure Transmitter
Kablolu Basınç Transmitteri

KPTL

Fluid/ Akışkan	Liquid / Likit-Gas / Gaz
Range / Aralık	: 0...2,5 bar | 0...250 bar
Accuracy / Hassasiyet	: <±% 1, ops. <±% 0,5
Temperature/Sıcaklık	: -40°C...100 °C
Enclosure / Koruma	: IP68
Connection / Bağlantı	: G1/4", 1/2"
Body / Gövde	: AISI304
Sensor Material	: Ceramic, SS 316
Output / Çıkış	: 4...20 mA, 0...10 VDC, etc.



Pressure Transmitter
Basınç Transmitteri

KPT

Fluid/ Akışkan	Liquid / Likit-Gas / Gaz
Range / Aralık	: 0...10 mbar | 0...1000 bar
Accuracy / Hassasiyet	: <±% 0,5 (opt. <±%0,2) FS.
Temperature /Sıcaklık	: -40°C... 120°C
Connection / Bağlantı	: 1/4",1/2" dişli
Power Supply / Besleme	: 9-32 V DC
Body / Gövde	: AISI304 , AISI316
Output / Çıkış	: 4...20 mA,0...10V DC, HART, MODBUS
Enclosure / Koruma	: IP67, IP68

HYDROGEN
MEASUREMENT



GOLD PLATED
Diapgragm

Flush Diaphragm Pressure Transmitter
Düz Diyafranlı Basınç Transmitteri

KFPT

Fluid/ Akışkan	Liquid / Likit- Gas / Gaz
Range / Aralık	: 0...0,1 bar | 0...1000 bar
Accuracy / Hassasiyet	: <±% 0,5 (opt. <±%0,2) FS.
Temperature /Sıcaklık	: -40°C...125°C (ops. 250°C)
Power Supply / Besleme	: 10-32 V DC
Connection / Bağlantı	: Threaded ISO2852 1 ½" , 2" / 1/2", 1" dişli
Body / Gövde	: AISI304 , AISI316,Opt. Gold
Output / Çıkış	: 4...20 mA,0...10V DC, HART, MODBUS
Enclosure / Koruma	: IP67, IP68



Differential Pressure Transmitter
Fark Basınç Transmitteri

KDP20

Fluid/ Akışkan	Liquid/ Likit-Gas / Gaz
Range / Aralık	: 0...10 mbar | 0...25 bar
Temp. / Sıcaklık	: -40°C...120°C
Enclosure / Koruma	: IP67
Accuracy / Hassasiyet	: <±% 1, ops. <±% 0,5
Connection / Bağlantı	: 1/4",1/2" Threaded
Body / Gövde	: AISI304 , AISI316
Output / Çıkış	: 4...20 mA,0...10V DC, HART, MODBUS
Supply / Besleme	: 9-32 V DC



Pressure Switch
Başınç Şalteri

KPS

Fluid/ Akışkan	Liquid/ Likit-Gas / Gaz
Range / Aralık	: 1,2...12 Bar-50...400 Bar
Temp. / Sıcaklık	: -20...+85°C
Pressure/ Basınç	: 1,5xMax.Scale
Accuracy / Hassasiyet	: ±1%
Connection / Bağlantı	: Spade Terminal, Opt; Wired
Enclosure / Koruma	: IP54, IP67 (with Protection Cover)
Output / Çıkış	: PNP/NPN NO/NC
Supply / Besleme	: 18...36 VDC



Smart Pressure Transmitter
Akıllı Basınç Transmitteri

KSTP

Fluid/ Akışkan	Liquid / Likit-Gas / Gaz
Range / Aralık	: -1...0 bar | 0...1000 bar
Accuracy / Hassasiyet	: <±0,075% (opt. <±0,04%)
Temperature /Sıcaklık	: -40°C...120°C
Body / Gövde	: SS. Ex-proof IP67
Display / Gösterge	: LCD
Supply / Besleme	:12-45 VDC
Output / Çıkış	: 4...20 mA+HART, PROFIBUS
Optional / Opsiyon	: Flanged, Flush diaphragm or Capillary



Smart Differential Pressure Transmitter
Akıllı Fark Basınç Transmitteri

KDPT

Fluid/ Akışkan	Liquid / Likit- Gas / Gaz
Range / Aralık	: 0...10 mbar | 0...400 bar
Accuracy / Hassasiyet	: <±0,075% (opt. <±0,04%, ±0,025%)
Temperature /Sıcaklık	: -40°C...250°C
Pressure/Basınç	: 160 bar (opt. 420 bar)
Connection / Bağlantı	: 1/4" or DN25...DN150 Flanged
Body / Gövde	: SS. Ex-proof
Output / Çıkış	: 4...20 mA+HART, IP67, PROFIBUS
Supply / Besleme	: 12-45 VDC

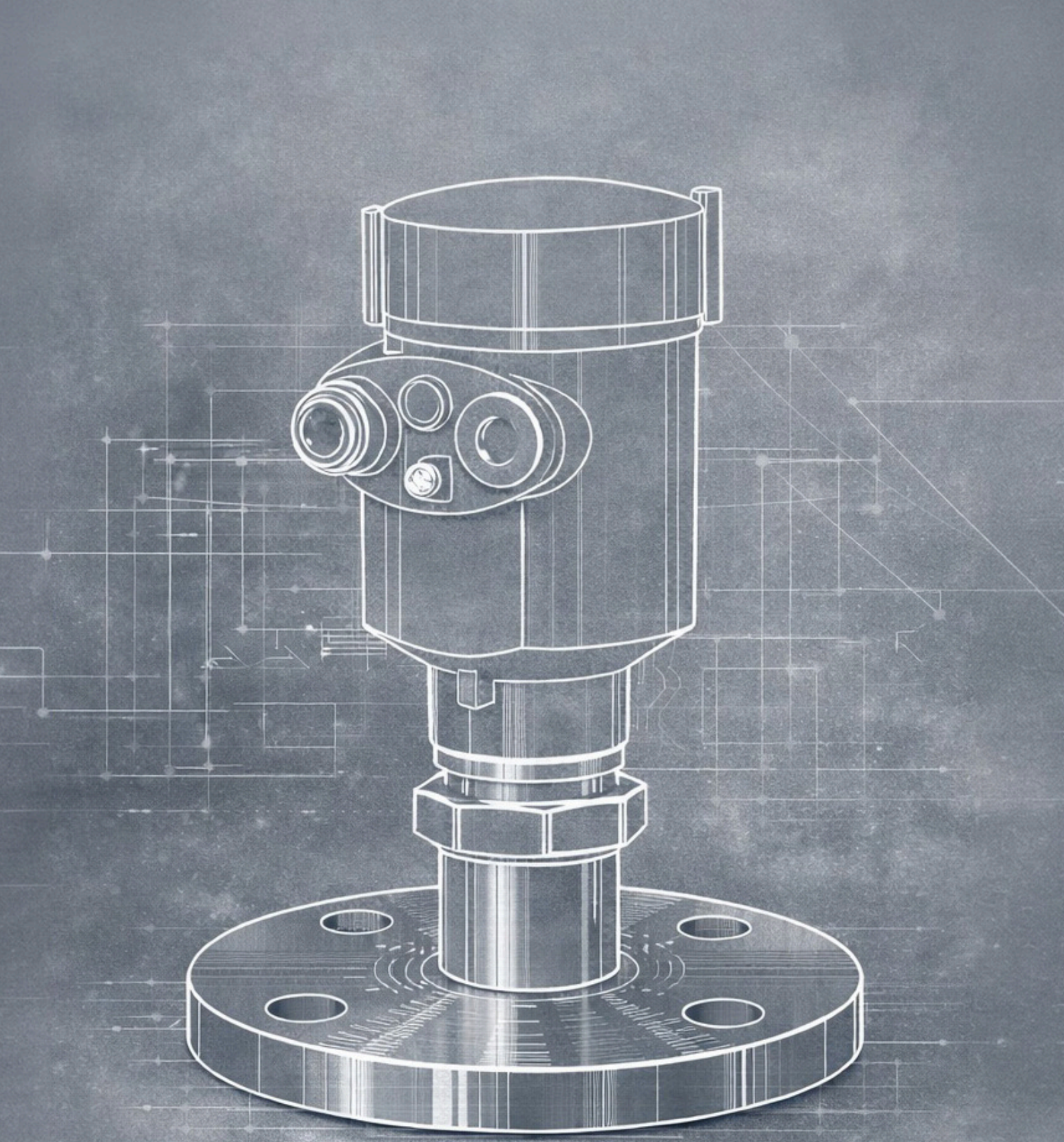

Level | Seviye



Mini Float Level Switch
Mini Şamandıralı Seviye Şalteri

FMLS

Fluid/ Akışkan	Liquid / Likit
Pressure / Basınç	: 10 bar max.
Installation / Montaj	: Horizontal / Yatay
Temperature/Sıcaklık	: 80°C, 120°C
Switching Voltage.	: 300 V DC/AC max.
Connection / Bağlantı	: 1/2", M18
Body / Gövde	: PP, PBT, AISI316
Output / Çıkış	: NO/NC, SPST
Enclosure / Koruma	: IP68, exprooft



Magnetic Float Level Switch
Manyetik Şamandıralı Seviye Şalteri

KFLS

Fluid/ Akışkan	Liquid / Likit
Pressure / Basınç	: 10 bar, 45 bar
Installation / Montaj	: Horizontal / Yatay
Temperature/Sıcaklık	: 200°C, 350°C
Switching Voltage.	: Switch Rating: 3A/250 VAC
Connection / Bağlantı	: G1-1/2" - Flange
Float Material / Şamandıra	: SS304, SS316
Output / Çıkış	: NO/NC, 1xSPDT,2x SPDT
Enclosure / Koruma	: IP68, exproof



Float Level Switch
Şamandıralı Seviye Şalteri

FCLS

Fluid/ Akışkan	Liquid / Likit
Kablo / Cable	: 5m, 10m, 15m, 20m.
Temperature /Sıcaklık	: 50°C / 80°C
Kontak / Contact Rating	: 1xSPDT
Float Material / Şamandıra	: PP
Activation Angle /Kontakt	: 20°, 45°
Enclosure / Koruma	: IP68 (opt. ATEX Ex ia IIC T6)



Rotary Paddle Level Switch
Motorlu Seviye Şalteri

KRLS

Fluid/ Akışkan	Solid/ Katı
Connection / Bağlantı	: G1-1/2" Theaded or Flanged
Shaft Material / Mil	: SS304, SS316 (on request)
Temperature /Sıcaklık	: 80°C, 200°C, 450°C
Power Supply / Besleme	: 24VAC, 24VDC, 220VAC, 110VAC
Contac. Rating / Kontak	: 1xSPDT 5A/250VAC
Shaft Lenght / Mil Boyu	: 50 mm extension(on request)
Enclosure / Koruma	: IP66 / Exproof
Body/Gövde	: All / 360



Hidrostatic Level Transmitter
Hidrostatic Seviye Transmitteri
KHLT

Fluid/ Akışkan	Liquid / Likit
Range / Aralık	: 0…60 cm | 0…250 m
Accuracy / Hassasiyet	: <±0,5% (ops. <±0,2%)
Temperature /Sıcaklık	: -40…70°C
Enclosure / Koruma	: IP68 , ATEX
Ventilated Cable	: PE or PUR
Body / Gövde	: SS, PVDF, PVC
Output / Çıkış	: 4-20 mA , 0-10 VDC (RS485 MODBUS)
Cable / Kablo	: PE, Pure



Ultrasonic Level Transmitter
Ultrasonik Seviye Transmitteri
KULT
KULT-S

Fluid/ Akışkan	Liquid / Likit
Range / Ölçme	: 0…6m | 0…10m
Accuracy / Hassasiyet	: <±0,2%
Temperature/Sıcaklık	: -40…+70°C
Display / Gösterge	: LCD graphic display / LCD grafik ekran
Connection / Bağlantı	: G1-1/2", G2"
Output / Çıkış	: 4…20 mA, 2 telli / 3 telli
Enclosure / Koruma	: IP66, IP68 (opt.)
Communication / İletişim	: RS485-MODBUS or HART



80 GHz Radar Level Transmitter
80 GHz Radar Seviye Transmitteri
KRLT-L

Fluid/ Akışkan	Liquid / Likit
Range / Ölçme	: 0…6m | 0…10m | 0…30m
Accuracy / Hassasiyet	: <±2mm
Temperature/Sıcaklık	: -40°C...+80°C
Pressure / Basınç	: -1...3 Bar
Connection / Bağlantı	: G1-1/2"
Output / Çıkış	: 2-wire, 4…20 mA, HART, MODBUS
Enclosure / Koruma	: IP67 veya IP68



Radar Level Transmitter
Radar Seviye Transmitter
KRLT-S

Fluid/ Akışkan	Solid / Katı-Liquid / Likit
Range / Aralık	: 0…120 m
Accuracy / Hassasiyet	: <±0,7 mm
Temperature /Sıcaklık	: -60...200°C
Pressure / Basınç	: -1...50 Bar
Connection / Bağlantı	: G1 1/2"
Beam Angle / Yayılım Açısı	: 0,7°
Application / Uygulama	: Solid and liquids with dust or steam
Output / Çıkış	: 4-20 mA + HART - RS485 MODBUS (ops.)



Guided Wave Radar Level Transmitter
Kılavuzlu Radar Seviye Transmitteri
KGWR

Fluid/ Akışkan	Solid / Katı-Liquid / Likit
Range / Ölçme	: 0...40 m
Accuracy / Hassasiyet	: <±2 mm den <±4 mm'ye
Temperature/Sıcaklık	: -30…+120°C, (350 °C opt.)
Supply / Besleme	: 18...30VDC
Connection / Bağlantı	: G 1-1/2" or Flanged
Body / Gövde	: AISI316
Output / Çıkış	: 4…20 mA+HART (RS485 MODBUS)



Vibrating or Capacitive Level Switch
Titreşimli veya Kapasitif Seviye Şalteri
KVLS
KCLS

Fluid/ Akışkan	Liquid/ Likit
Connection / Bağlantı	: G1/2", G1", G1-1/2" or Flanged
Fork-Rod Material Çatal-Çubuk Malzemesi	: SS316L, SS304
Output / Çıkış	: PNP/NPN, SPDT, DPDT
Voltaj / Voltage	: 20-60 VDC, 20-250 VAC,
Operating Temperature	: 120°C, 150°C max. (opt. 300°C
Operating Press./ Basınç	: -1…40 bar (opt. 100 bar)
Enclosure / Koruma	: IP67,IP68, Ex d IIC T6

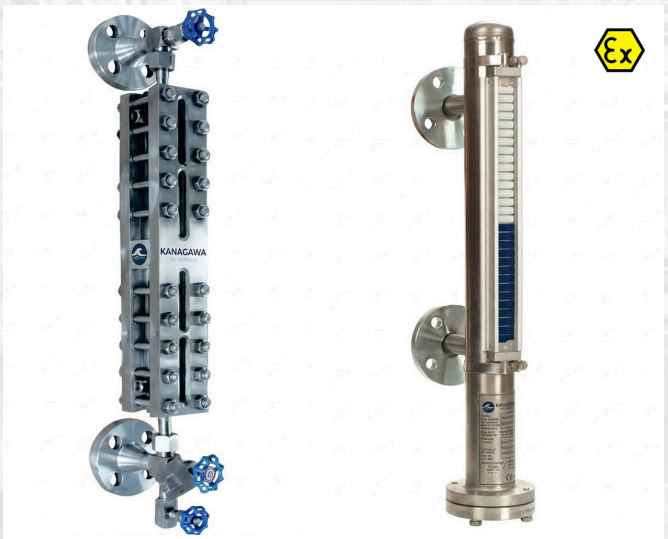

Magnetic or Reflex Level Indicator
Manyetik veya Refleks Seviye Göstergesi
KMLI
KRLI

Fluid/ Akışkan	Liquid / Likit
Range / Aralık	: 0...0,3m | 0...5m
Accuracy / Hassasiyet	: <±10mm
Temperature /Sıcaklık	: -40…+80°C, (250°C opt.)
Pressure / Basınç	: 40 bar (opt. 250 bar)
Body / Gövde	: Carbon Steel or AISI316
Output / Çıkış	: (opt.4…20 mA+HART, RS485 MODBUS)



Robust Level Display
Dayanıklı Seviye Göstergesi
KRLD

Fluid/ Akışkan	Solid / Katı-Liquid / Likit
Connection / Bağlantı	: 144 x 144 Panel type / Pano tip
Input / Giriş	: 4...20 mA, 0...10VDC, 0...5VDC
Output / Çıkış	: 4-20 mA or 0-10VDC, +4 Relay
Communication / İletişim	: RS485-MODBUS or HART
Display / Gösterge	: 480x272 pixel TFT Touch Screen

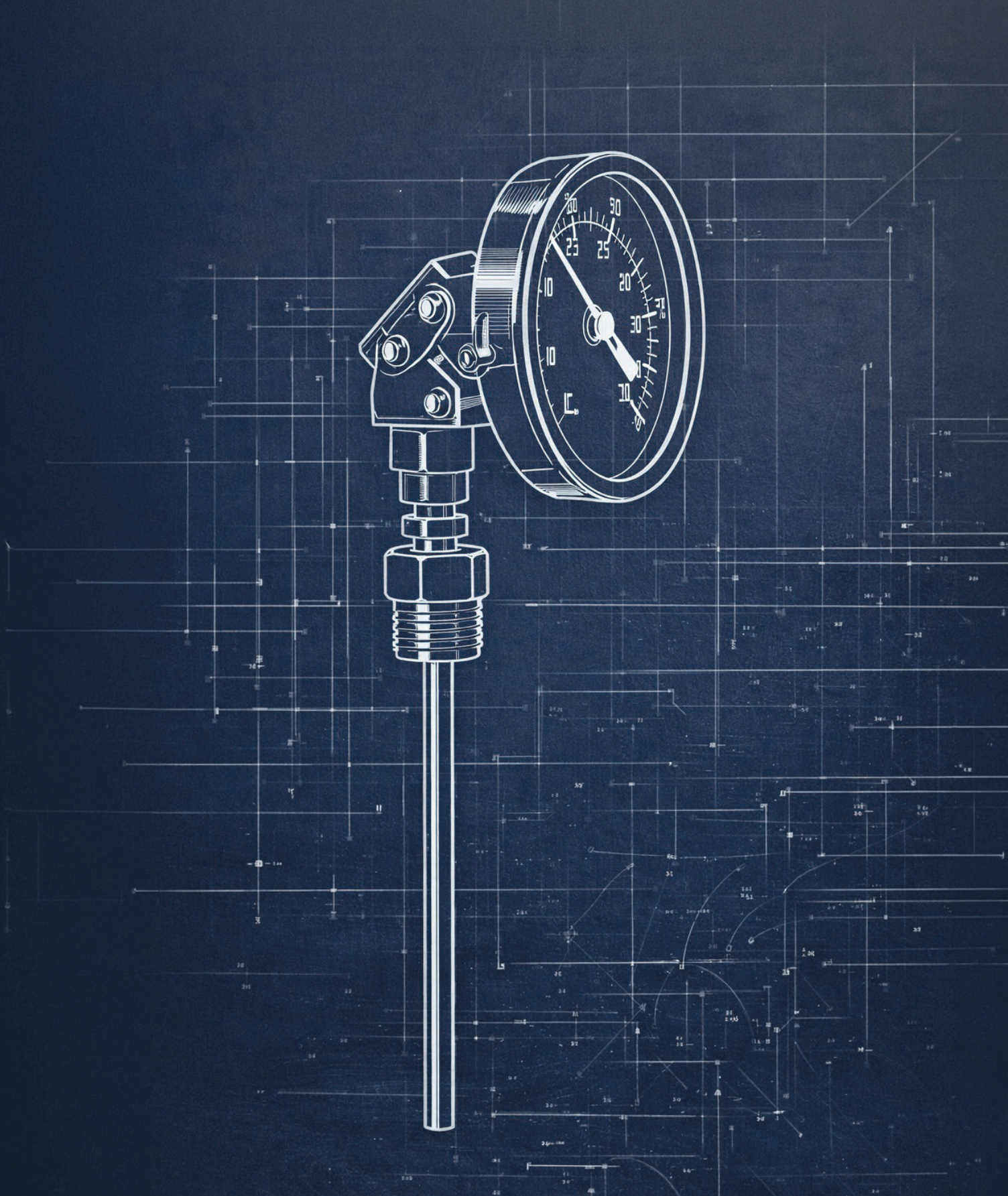

Temperature | Sıcaklık



Temperature Gauge
Termometre

KTG

Fluid/ Akışkan	Liquid / Likit- Gas / Gaz
Range / Ölçme	: -70...50°C | 0...600°C
Dial Size / Gösterge Çapı	: 100, 160 mm
Temperature/Sıcaklık	:
Filling Liquid / Dolgu Tipi	: None, Liquid or Gas
Accuracy / Hassasiyet	: <±1% F.S.
Body and Covers / Gövde ve Kapaklar	: AISI316
Output / Çıkış	: 1 or 2 relay / 1 veya 2 kontak



Temperature Gauge with Capillary
Kapiler Tüplü Termometre

KTGL

Fluid/ Akışkan	Liquid / Likit- Gas / Gaz
Range / Aralık	: -200...50°C | 0...600°C
Temp. / Sıcaklık	:
Diameter/ Hat Çapı	: 100, 160 mm
Accuracy / Hassasiyet	: <±1% F.S.
Capillary Tube	: 50m. max
Connection / Bağlantı	: 1/2”
Body and Covers	: AISI316
Output / Çıkış	: Two relay / Çift Kontak



Temperature Transmitter
Sıcaklık Transmitteri

KRT

Fluid/ Akışkan	Liquid / Likit- Gas / Gaz
Input / Giriş	: U, L, J, K, S, R, Pt-100, Pt-1000
Output / Çıkış	: 4...20 mA+HART, 0...10 V DC
Accuracy / Hassasiyet	: <±0,1%
Connection / Bağlantı	: Head or DIN rail mounted / Kafa veya ray tip,Dişli
Pressure / Basınç	: 400 bar
Communation / İletişim	: (opt. RS485, MODBUS)
Insertion Length /Dalma	: 200cm. max
Ölçme / Measurement	: -200...0°C - 0...2320°C



Smart Type Temperature Transmitter
Akıllı Sıcaklık Transmitteri

KSTT

Fluid/ Akışkan	Liquid / Likit- Gas / Gaz
Input / Giriş	: Universal
Accuracy / Hassasiyet	: <±0,16 °C
Temperature /Sıcaklık	: 1400 Bar
Enclosure / Koruma	: IP67 veya/or Ex-proof
Connection / Bağlantı	: 1/2” - 1” threaded or flanged
Body / Gövde	: AISI316
Output / Çıkış	: 4...20 mA+HART
Display/Gösterge	: LCD



Digital Temperature Gauge
Dijital Termometre

KDTG

Fluid/ Akışkan	Liquid / Likit- Gas / Gaz
Range / Ölçme	: -70...50°C | 0...600°C
Accuracy / Hassasiyet	: <±1% F.S.
Power Supply / Besleme	: Battery Powered
Peak Value / Tepe Değer	: Yes / Var
Connection / Bağlantı	: 1/2”
Body / Gövde	: AISI316
Dial Size / Gösterge Çapı	: 100 mm
Enclosure / Koruma	: IP65



Infrared Temperature Transmitter
Kızıl Ötesi Sıcaklık Transmitteri

KITT

Fluid/ Akışkan	Liquid / Likit- Gas / Gaz
Range / Aralık	: -30...100°C | -50…600°C
Output / Çıkış	: 4... 20 mA (RS485-MODBUS opt.)
Supply / Besleme	: 10...24V DC
Accuracy / Hassasiyet	: <±1°C - <±1,5°C
Response Time / Yanıt	: 150 ms (95%)
Optical Resolution / Optik Çözünürlük	: 20:1
Temperature/Sıcaklık	: -300°C, 1200°C

IO Link



Temperature Transmitter/ Switch
Sıcaklık Transmitteri / Şalteri

KTTS

Fluid/ Akışkan	Liquid / Likit- Gas / Gaz
Range / Aralık	: -40...100°C | 0...250°C
Accuracy / Hassasiyet	: <±0,5%
Supply / Besleme	: 18...36VDC
Connection / Bağlantı	: 1/2” or consult factory
Pressure/ Basınç	: 40 bar (opt. 100 bar)
Body / Gövde	: AISI316, IP68
Output / Çıkış	: 4...20, 0...10VDC, NPN - PNP Relay
Display/Gösterge	: TFT



Temperature and Humidity Transmitter
Sıcaklık ve Nem Transmitteri

KTHS

Fluid/ Akışkan	Gas / Gaz
Range / Aralık	: -50...50 °C | 0...120 °C
Accuracy / Hassasiyet	: T <±0,3°C H <±2,5% RH
Communation / İletişim	: (opt. RS485, MODBUS)
Supply / Besleme	: 10 ... 30 VDC
Connection / Bağlantı	: Duct or Wall Mount / Kanal veya Duvar Tip
Body / Gövde	: PC-AISI316
Output / Çıkış	: 2x4-20 mA (2x0...10V DC)

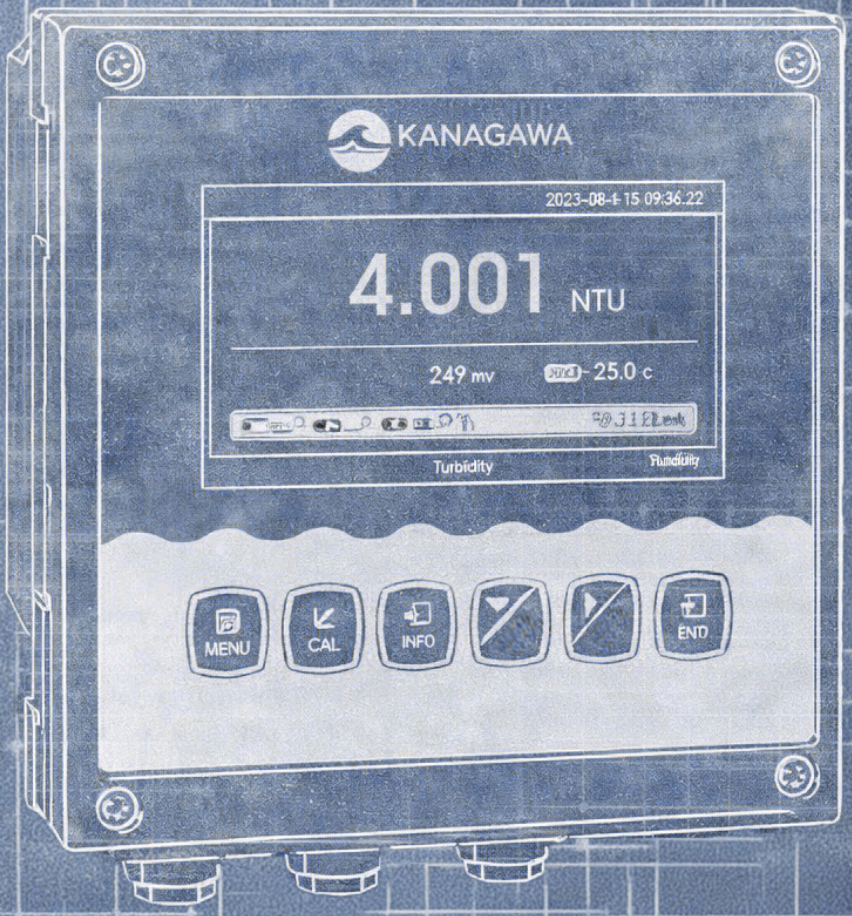

Analytical | Analiz

Water Quality



pH / ORP Sensor
pH / ORP Sensor

KPOS

Fluid/ Akışkan	Liquid / Likit
Range / Ölçme	: 0…14 pH / ±2000 Mv
Accuracy / Hassasiyet	: ± 0,5 mV ph orp
Temperature/Sıcaklık	: 80°C (130°C as opt.)
Pressure / Basınç	: 6 bar (20 bar as opt.)
Enclosure / Koruma	: IP68
Body / Gövde	: Epoxy, Glass / Cam
Cable Lenght / Kablo Boyu	: 5, 9, 13 m.
Certification /Sertifikasy	: CE, ISO



Conductivity Sensor
İletkenlik Sensörü

KCOS

Fluid/ Akışkan	Liquid/ Likit
Range / Aralık	: 0,055...2 µS | 0,5...200 mS
Temp. / Sıcaklık	: 80°C (130°C as opt.
Connection / Bağlantı	: 1/2", PG, 3/4"
Accuracy / Hassasiyet	:
Cell Constant / Hücre Sabiti	: 0.01, 0.1, 0,2, 1.0, 10 cm^-1
Body / Gövde	: PP, AISI316
Pressure/ Basınç	: 10, 20 bar
Electrodes / Elektrod	: AISI316



Optical Dissolved Oxygen Senssor
Optik Çözülmüş Oksijen Sensörü

KODO

Fluid/ Akışkan	Liquid / Likit
Range / Aralık	: 0...20 mg/l (opt. 0...40 mg/l)
Comm. /İletişim	: 4-20 mA, RS485 MODBUS
Temperature /Sıcaklık	: 70°C (opt. 130°C)
Pressure /Basınç	: 1 bar (7 bar)
Connection / Bağlantı	: 3/4" NPT / PG 13.5
Enclosure / Koruma	: IP68
Body / Gövde	: SS,PP AISI316
Method/ Metot	: Optic Fluorescentß



Turbity Sensor
Bulanıklık Sensörü

KTP

Fluid/ Akışkan	Liquid / Likit- Gas / Gaz
Range / Aralık	: 0,01...5 | 1...4000 NTU
Supply / Besleme	: 24 VDC / 230VAC IP65
Wiper / Oto. Temizlik	:Yes / Var
Temperature /Sıcaklık	: 0...50 °C
Enclosure / Koruma	: IP68
Body / Gövde	: AISI316
Output / Çıkış	: 4-20 mA, RS485 MODBUS
Accuracy / Hassasiyet	: <±3% F.S



Digital Ultraviolet Sensor
Dijital Ultraviole Sensörü

KUVP

Fluid/ Akışkan	Liquid / Likit
COD Range / Ölçme	: 0,6...400 mg/L eqiuivalent KPH
TOC Range / Ölçme	: 0,25...160 mg/L eqiuivalent KPH
Supply / Besleme	: 24 VDC / 230VAC IP65
Output / Çıkış	: 4...20 mA, Relay
Comm. / İletişim	: RS485 MODBUS RTU, HART
Enclosure / Koruma	: IP65
Display / Gösterge	: Full TFT graphic display TFT Grafik ekran



Digital Blue Green Alg Sensor
Dijital Mavi Yeşil Alg Sensörü

KBGA

Fluid/ Akışkan	Liquid/ Likit
Range / Aralık	: 100...300000 cells/mL
Supply / Besleme	: 24 VDC / 230VAC IP65
Output /Çıkış	: 4...20 mA, Relay
Comm. /İletişim	: RS485 MODBUS RTU, HART
Enclosure / Koruma	: IP65
Sensor / Sensör	: AISI316L or Titanium alloy
Operating Temperature	: 0...45 °C
Display / Gösterge	: Full TFT graphic display / TFT Grafik ekran



Ion Selective Sensor
İon Sensörü

KION

Fluid/ Akışkan	Liquid / Likit
Measured Parameters	: Fluoride, Chloride, Ammonium, Ammonia Nitrate, Magnesium, Nitrite, Potassium, Calcium, ; Water Hardness, etc
Supply / Besleme	: 24 VDC / 230VAC IP65
Output /Çıkış	: 4...20 mA, Relay
Comm. /İletişim	: RS485 MODBUS RTU, HART
Enclosure / Koruma	: IP65



Portable Analyzer
Portatif Analizör

KPA

Fluid/ Akışkan	Liquid / Likit- Gas / Gaz
Measured Parameters	: Turbidity, Chlorine, pH, ORP, EC, DO
Supply / Besleme	: Battery Powered
Automatic Power-off	: 10 Minutes (optional)
Data storage	: 200 sets of data
Dimensions	: 94*190*35mm (W*L*H)
Operating Environment	:-5~60°C ,relative humidity<90%
Enclosure / Koruma	: IP67
Display/Gösterge	: 60*40mm Multi-line LCD



Multiparameter Water Quality Sensor
Çok Parametreli Su Kalite Sensörü
KMPS

Fluid/ Akışkan	Liquid / Likit
Parameters	: pH, ORP, EC, DO, Turbidity, TSS Residual Chlorine, TDS
Sensor Quantity	: Five parameters in same time max
Output / Çıkış	: RS485 MODBUS
Supply / Besleme	: 24 VDC
Enclosure / Koruma	: IP68
Cable Length	: Max 100m
Wiper / Oto. Temizlik	: Yes / Var



Portable Analyzer
Laboratuvar Tip Portatif Analizör
KLPA

Fluid/ Akışkan	Liquid/ Likit
Selectable Units	: NTU, FNU, EBC, ASBC
Measuring method	: ISO 7027
Measurement range	: 0...1100 NTU, 0...275 EBC, 0...9999 ASBC
Meas. accuracy	: ±2% (0...500 NTU), ±3% (501...1100 NTU)
Display resolution	: 0.01 @100 NTU, 0.1 @ 999 NTU, 1 @1100 NTU
Calibrating spot	: 2-5 point(0.02, 10, 200, 500, 1000 NTU)
Data storage	: 100 set
Message output	: USB



Liquid Density Transmitter
Sıvı Yoğunluk Transmitteri
KLDT

Fluid/ Akışkan	Liquid / Likit
Range / Aralık	: 500...2500 kg/m³
Pressure/ Basınç	: -1...100 bar
Temperature /Sıcaklık	: -20...+150 °C
Connection / Bağlantı	: DN50 PN40 Flanged
Wetted Parts / Islak Kısımlar	: AISI316, (opt. Hastelloy C)
Body / Gövde	: 316
Output / Çıkış	: 4-20 mA and RS485
Display/Gösterge	: LCD



Weather Station / Gas Analyzer
Hava İstasyonu / Gaz Analizörü
KWS
KGA

Fluid/ Akışkan	Gas / Gaz
Weather Parameters	: Wind speed, Wind direction, Temperature, Humidity, Air pressure, Noise, PM2.5/PM10, CO2, Light intensity, Solar radiation, Rainfall
Gas Parameters	: CO2, Ozone, Chlorine, O2, CO, H2S, SO2,NO2 , Ammo nia, Methane , Formaldehyde, TVOC
Enclosure / Koruma	: IP54, IP65, IP67, IP68, ATEX



Basic Type Analyzer Transmitter
Standart Tip Analizör Transmitter

KBAT

Fluid/ Akışkan	Liquid / Likit
Probe Unıt / Prob Sayısı	: 1
Installation / Montaj	: Panel or Wall Mount / Panel veya Duvar tip
Temp. Input / Sıcaklık Ölçme	: Yes / Var
Enclosure / Koruma	: IP65
Output / Çıkış	: 4...20 mA, RS485 MODBUS RTU, HART
Supply / Besleme	: 24 VAC/DC or 230VAC
Display / Gösterge	: graphic display / Grafik ekran



Industrial Type Analyzer Transmitter
Endüstriyel Tip Analiz Transmitter

KIAT

Fluid/ Akışkan	Liquid/ Likit
Installation / Montaj	: Panel or Wall Mount
Temp. / Sıcaklık	: -10 to 60°C
Supply / Besleme	: 24 VAC/DC or 230VAC
Data Logging	: Yes / Var
Enclosure / Koruma	: IP65, Ex Proof
Temperature comp.	: Yes
Output / Çıkış	: 4...20 mA, RS485 MODBUS RTU, HART , Contact
Display / Gösterge	: TFT graphic display / TFT Grafik ekran



Dual Channel Analyzer Transmitter
Çift Kanal Analizör

KDAT

Fluid/ Akışkan	Liquid / Likit
Probe Unıt / Prob Sayısı	: 1
Installation / Montaj	: Panel or Wall Mount / Panel veya Duvar tip
Temp. Input / Sıcaklık Ölç.	: With Pt100
Enclosure / Koruma	: IP65
Output / Çıkış	: 4...20 mA, RS485 MODBUS RTU, HART
Supply / Besleme	: 24 VAC/DC or 230VAC
Display/Gösterge	: graphic display



Multiparameter Water Quality Monitör
Çok Parametreli Su Kalite Analizörü

KMWQ

Fluid/ Akışkan	Liquid / Likit- Gas / Gaz
Parameters Turbidity FCL ORP ISE Temp	: pH 0.01...14.00pH;±0.05pH, 0.01....20.00NTU;±1.5%F.S, 0.01...20mg/L;±1.5%F.S, ±1000mV;±1.5%F.S, 0.01...1000mg/L;±1.5%F.S, 0.1...100.0°C±0.3°C
Power Supply / Besleme	: 100...240VAC or 9...36VDC
Water Sample	: speed 200....400...600 mL/min
Enclosure / Koruma	: IP Grade IP54

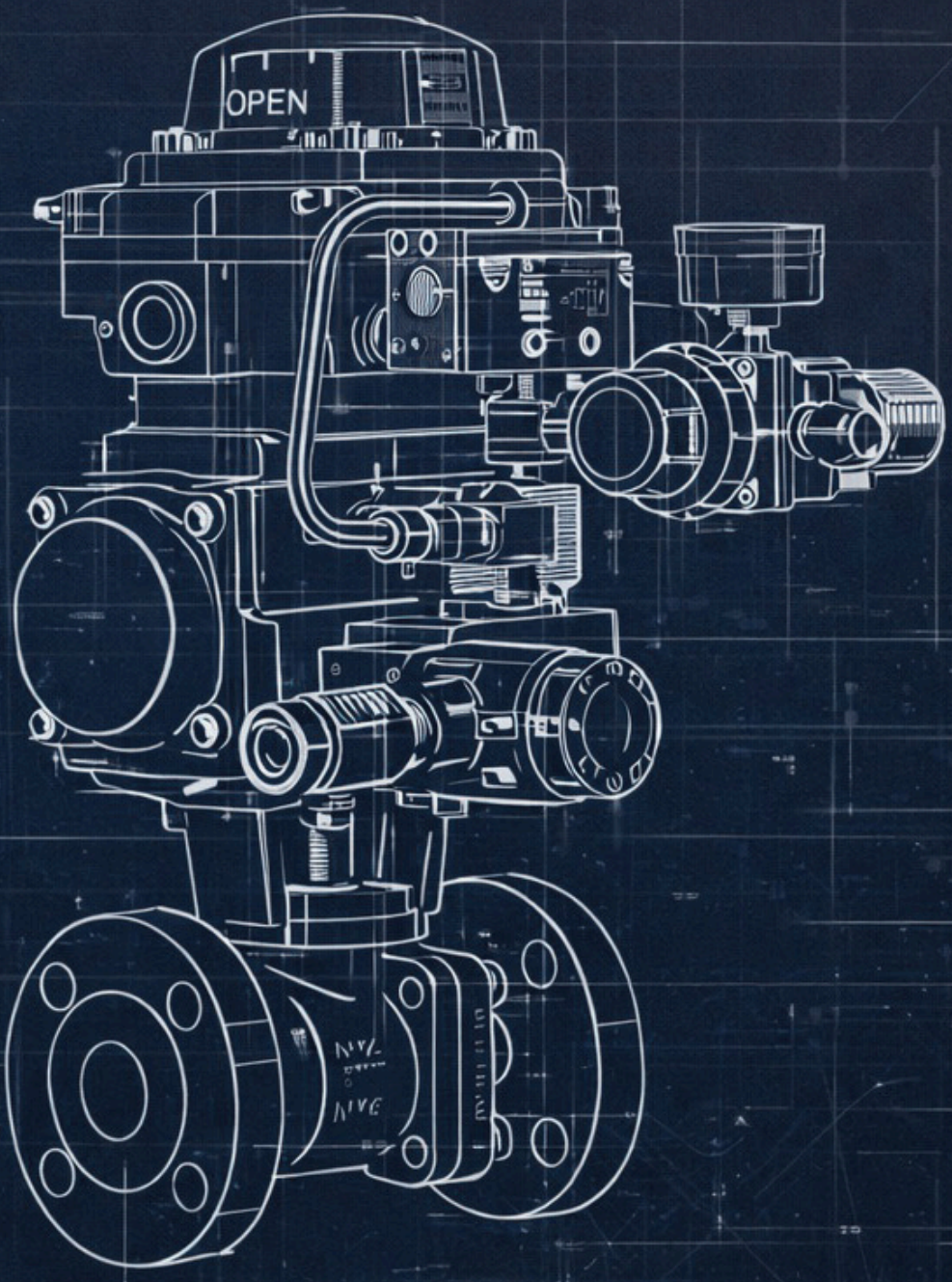

Valve | Vana



Actuated Butterfly Valve
Aktüatörlü Kelebek Vana

KABW

Fluid/ Akışkan	Liquid / Likit
Action	: Double acting or spring return
Supply / Besleme	: 5...8 bar compressed air
Temperature/Sıcaklık	: 60°C (120 °C opt.)
Pressure / Basınç	: 16 bar (Ops. 40 bar)
Connection / Bağlantı	: DN50...DN2000 Wafer or Flanged
Body / Gövde	: CS, 316, Brass, PVC, PVDF
Control / Kontrol	: On-Off or modulating on 4-20 mA



Pneumatic Actuated Control Valve
Pnömatik Aktüatörlü Kontrol Vanası

KACB

Fluid/ Akışkan	Liquid / Likit
Action	: Double acting or spring return
Supply / Besleme	: 1...2 bar compressed air
Temperature/Sıcaklık	: 200°C (350°C opt.)
Pressure / Basınç	: 16 bar (ops. 40 bar or 100 bar)
Connection / Bağlantı	: DN15...DN300 Flanged
Body / Gövde	: CS, 316
Control / Kontrol	: On-Off or modulating on 4-20 mA



Actuated Ball Valve
Aktüatörlü Küresel Vana

KABV

Fluid/ Akışkan	Liquid / Likit
Action	: Double acting or spring return
Supply / Besleme	: 5...8 bar compressed air
Temperature/Sıcaklık	: 20°C (250 °C opt.)
Pressure / Basınç	: 16 bar (Ops. 63 bar)
Connection / Bağlantı	: DN15...DN200 Threaded or Flanged
Body / Gövde	: AISI304, 316, Brass, PVC, PVDF
Control / Kontrol	: On-Off or modulating on 4-20 mA



Multi / Quarter Turn Electric Actuator
Çok/ Çeyrek Turlu Elektrik Aktüratör

KMTA
KQTA

Fluid/ Akışkan	Liquid / Likit- Gas / Gaz
Power Supply	: 220 VAC or 380 VAC
Torque	: 5-100 Nm...300-1000 Nm
Temperature /Sıcaklık	: -50...+55°C
Control / Kontrol	: On-Off or Proportional
Conn. Norm / Bağlantı	: ISO5210, DIN3338
Body / Gövde	: Aluminum Die-Cast
Enclosure / Koruma	: IP67 or Explosion Proof
Display/Gösterge	: Üzerinde

KANAGAWA
INSTRUMENTS

Adres : Çavuşbaşı Caddesi, Merkez Mahallesi, No:105/1 Çekmeköy / İstanbul

Adres : Mie, Yokkaichi, Yamanoisshikicho,番地 800

Adres : Kirazlıdere Mah. Eski Ankara Cad. İdari Bina A-1 Blok No:4A-1 Dijitalpark Teknokent Çekmeköy / İstanbul