KANAGAWA
INSTRUMENTS

Measurement Instrumentation

# Product Catalogue

## Ürün Katalogu

*To Be Precise ...*

# CONTENTS | İÇİNDEKİLER


| | |
|---|---|
| ABOUT US \| HAKKIMIZDA | 1 |
| MiSSİON \| VİSİON | 2 |
| FLOW \| DEBİ | 4 |
| PRESSURE \| BASINÇ | 11 |
| LEVEL \| SEVİYE | 16 |
| TEMPERATURE\| SICAKLIK | 20 |
| ANALYTİCAL \| ANALİZ | 23 |
| VALVE \| VANA | 28 |





## About us

Kanagawa Instruments is an engineering company that delivers high-quality solutions in industrial measurement and control through an advanced engineering approach and a disciplined design mindset. With continuous investment in R&D and a technology-driven strategy, the company develops reliable, sustainable, and high-performance systems for its customers.

Operating across a wide range of critical industries including defense, oil and gas, chemical, food, energy, textile, aerospace, automotive, white goods, mining, iron and steel, water and wastewater, and paper, Kanagawa Instruments provides solutions with high accuracy, long service life, and full adaptability to harsh field conditions. The company specializes in flow, pressure, level, temperature, and water quality measurement systems, control valves, and test skids. In every project, it goes beyond standard solutions by developing process-specific, tailor-made engineering designs adapted to unique field requirements.

Each project not only meets technical specifications but also enhances process reliability, reduces maintenance costs, and delivers measurable performance improvements. Kanagawa Instruments is committed to maximizing operational efficiency through high engineering quality, technical consistency, and a long-term solution-oriented approach.

## Hakkımızda

Kanagawa Instruments, ileri mühendislik yaklaşımı ve disiplinli tasarım anlayışıyla endüstriyel ölçüm ve kontrol alanında yüksek kalite standartlarında çözümler sunan bir mühendislik firmasıdır. Sürekli Ar-Ge yatırımları ve teknoloji odaklı yaklaşımı sayesinde, müşterilerine ileri seviye, güvenilir ve sürdürülebilir sistemler geliştirmektedir.

Savunma, petrol ve gaz, kimya, gıda, enerji, tekstil, havacılık, otomotiv, beyaz eşya, madencilik, demir-çelik, su ve atık su ile kağıt endüstrileri başta olmak üzere birçok kritik sektörde faaliyet gösteren Kanagawa Instruments; debi, basınç, seviye, sıcaklık ve su kalitesi ölçüm sistemleri, kontrol vanaları ve test skidleri alanında yüksek doğruluk, uzun ömür ve zorlu saha koşullarına tam uyum sağlayan çözümler sunar. Her projede, standart çözümlerin ötesine geçerek proses gereksinimlerine özel olarak tasarlanmış, sahaya özgü mühendislik çözümleri geliştirir.

Gerçekleştirilen her proje yalnızca teknik gereksinimleri karşılamakla kalmaz; aynı zamanda proses güvenilirliğini artırır, bakım maliyetlerini optimize eder ve müşterilerine ölçülebilir performans kazandırır. Kanagawa Instruments, yüksek mühendislik kalitesi, teknik tutarlılık ve uzun vadeli çözüm yaklaşımıyla endüstriyel süreçlerde maksimum verimlilik sağlamayı hedefler.

# Our Mission

At Kanagawa Instruments, our mission is to reflect a disciplined engineering approach, high-precision design and manufacturing principles, and a process safety-oriented system perspective into industrial measurement and control technologies at the highest level.

We develop high-quality solutions in the fields of flow, pressure, level, temperature, and water quality measurement systems, as well as control valves and test skids, ensuring high accuracy, long service life, and durability under demanding field conditions. In every application, we go beyond standard approaches by delivering process-specific, tailor-made engineering solutions.

Our priority in every project is not only to meet technical specifications, but to enhance process stability, reduce maintenance costs, and provide measurable performance through sustainable and advanced engineering solutions. Kanagawa Instruments is committed to delivering maximum efficiency through high engineering quality, technical consistency, and a long-term solution-oriented approach.

# Our Vision

Kanagawa Instruments' vision is to become a leading engineering brand recognized for its reliability, high quality standards, and technical consistency in industrial measurement and control technologies, driven by the principles of accuracy, stability, and continuous improvement.

By continuously advancing its engineering expertise, field experience, and quality-focused approach, the company develops solutions that deliver higher accuracy, long-term stability, and predictable performance in the fields of flow, pressure, level, temperature, water analysis, control valves, and test systems. In every application,

Kanagawa Instruments prioritizes process-specific, tailor-made engineering solutions designed to meet unique operational requirements and challenging field conditions.

Looking ahead, the company aims to further strengthen its advanced engineering capabilities by developing systems that enhance process reliability, support operational continuity, and ensure sustainable long-term performance. Kanagawa Instruments will continue to be a trusted engineering brand, delivering technically consistent, long-lasting, and high-quality solutions for industrial measurement and control infrastructures.

# Misyonumuz

Kanagawa Instruments olarak misyonumuz; disiplinli mühendislik yaklaşımını, yüksek hassasiyetli tasarım ve üretim anlayışını ve proses güvenliği odaklı sistem bakış açısını endüstriyel ölçüm ve kontrol teknolojilerine en üst düzeyde yansıtmaktır.

Debi, basınç, seviye, sıcaklık ve su kalitesi ölçüm sistemleri, kontrol vanaları ve test skidleri alanında; yüksek doğruluk, uzun servis ömrü ve zorlu saha koşullarına dayanıklılık sağlayan, yüksek kalite standartlarında çözümler geliştiririz. Her uygulamada standart yaklaşımların ötesine geçerek, proses gereksinimlerine özel olarak tasarlanmış mühendislik çözümleri sunarız.

Her projede önceliğimiz yalnızca teknik şartnameleri karşılamak değil; proses kararlılığını artıran, bakım maliyetlerini azaltan ve ölçülebilir performans sağlayan sürdürülebilir ve ileri teknoloji çözümler üretmektir. Kanagawa Instruments, yüksek mühendislik kalitesi, teknik tutarlılık ve uzun vadeli çözüm yaklaşımıyla müşterilerine maksimum verimlilik sunmayı hedefler.

# Vizyonumuz

Kanagawa Instruments'ın vizyonu; doğruluk, kararlılık ve sürekli iyileştirme prensiplerini benimseyerek, endüstriyel ölçüm ve kontrol teknolojilerinde güvenilirliği, yüksek kalite standartları ve teknik tutarlılığı ile referans gösterilen bir mühendislik markası olmaktır.

Mühendislik birikimi, saha tecrübesi ve kalite odaklı yaklaşımını sürekli geliştirerek; debi, basınç, seviye, sıcaklık, su analizi, kontrol vanaları ve test sistemleri alanlarında daha yüksek doğruluk, uzun dönem stabilite ve öngörülebilir performans sunan çözümler geliştirmeye devam etmektedir. Her uygulamada, proses gereksinimlerine özel olarak tasarlanmış, sahaya uyumlu ve yüksek performanslı mühendislik çözümleri sunmayı esas alır.

Gelecek dönemde, ileri mühendislik yaklaşımını daha da güçlendirerek; proses güvenilirliğini artıran, işletme sürekliliğini destekleyen ve uzun vadeli performansı sürdürülebilir kılan sistemler geliştirmeyi hedeflemektedir. Kanagawa Instruments, endüstriyel tesislerin ölçüm ve kontrol altyapısında güvenle tercih edilen, teknik olarak tutarlı, uzun ömürlü ve yüksek kalite çözümler sunan güçlü bir mühendislik markası olmayı sürdürecektir.

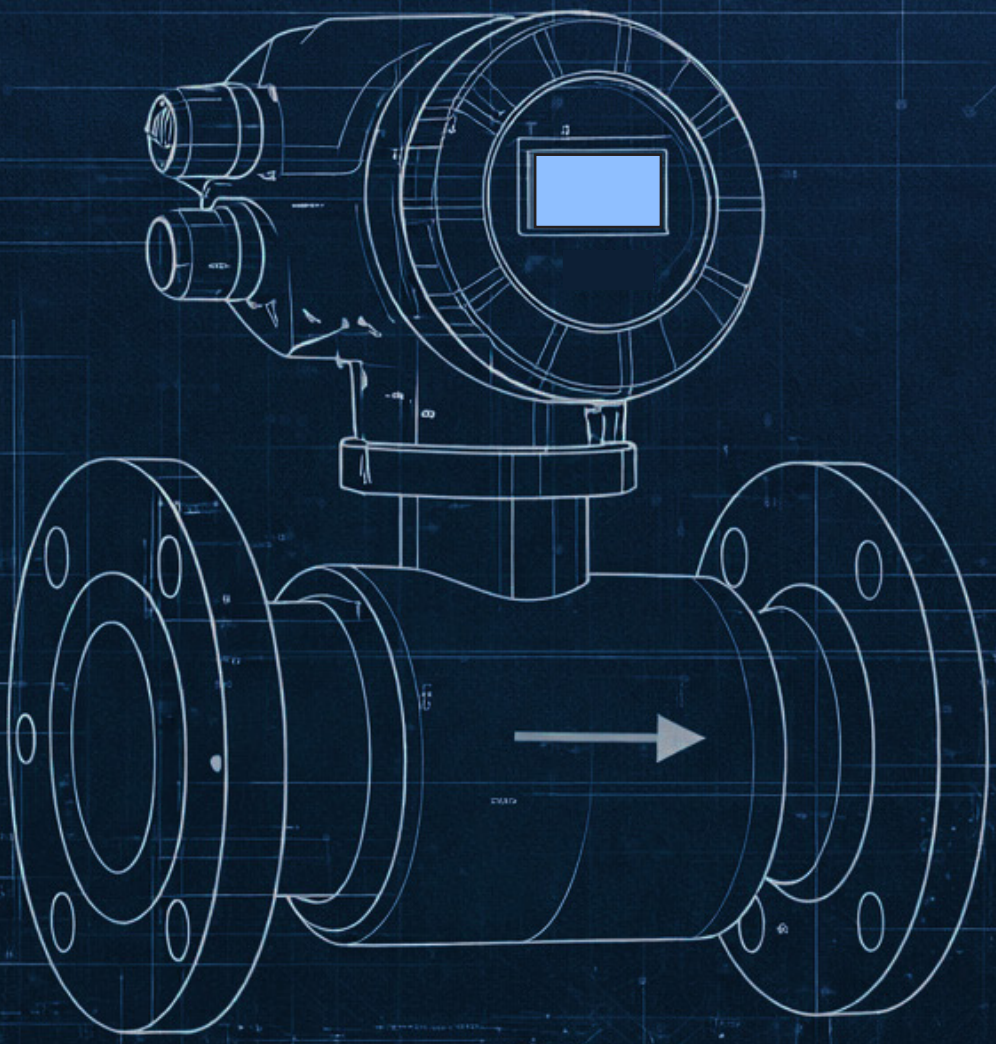

# Flow | Debi



## Plastic Variable Area Flowmeter
Plastik Değişken Alanlı Debimetre
**KPVA**

| Fluid/ Akışkan | Liquid-Gas / Likit-Gaz |
|---|---|
| Water / Su | : 4…40 l/h \| 8…60 m³/h |
| Air / Hava | : 0,1…1,5 Nm³/h \| 100…1000 |
| Tmax | : 60°C (100 °C optional) |
| Pmax | : 10 Bar |
| Connection / Bağlantı | : DN10...DN65 |
| Body / Gövde | : PVC, PSU, PVDF |
| Float / Şamandıra | : PVDF, SS |
| Accuracy / Hassasiyet | : <±%3 F.S. |
| Output / Çıkış | : Relay or 4-20 mA as optional |



## Acrylic Flowmeter
Akrilik Debimetre
**KAF**

| Fluid/ Akışkan | Liquid-Gas / Likit-Gaz |
|---|---|
| Water / Su | : 0,6…6 l/h \| 25…250 l/h |
| Air / Hava | : 0,05…0,5 Nl/m \| 10…100 |
| Tmax | : 60 °C |
| Pmax | : 10 Bar |
| Connection / Bağlantı | : G 1/4” or NPT |
| Wetted Parts / Islak Kısımlar | : SS316 |
| Accuracy / Hassasiyet | : %3F.S. |



## Metal Variable Area Flowmeter
Metal Tüp Değişken Alanlı Debimetre
**KMVA**

| Fluid/ Akışkan | Liquid-Gas / Likit-Gaz |
|---|---|
| Type/ Tip: | : KMVA |
| Water/ Su | : 6,3 ~ 63 l/h 1500 -15000l/h |
| Air / Hava | : 0,12 ~ 1,2 m3/h 30-300 m3/h |
| Size / Bağlantı | : 1/2” ~ 2” |
| Material / Malzeme | : Glass |
| Wetted Part/Islak kısımlar | : 316 SS |
| Hassasiyet | : ± 1,5% |
| Tmax | : 120 °C |
| Pmax | : 10 Bar |



## Metal Tube Flowmeter
Metal Tüp Debimetre
**KMTF**

| Fluid/ Akışkan | Liquid-Gas / Likit-Gaz |
|---|---|
| Water / Su | : 1...10 l/h \| 20...200 m³/h |
| Air / Hava | : 0,03...0,3 m³/h \| 500...5000m³/h |
| Pmax | : 40 bar (100bar) |
| Tmax | : 200°C (ppt. 350°C) |
| Connection / Bağlantı | : DN15...DN150 |
| Accuracy / Hassasiyet | : <±2% F.S. |
| Material / Malzeme | : SS304, SS316 |
| Output / Çıkış | : Relay, PROFIBUS 4..20mA, ATEX, HART |
| Display / Gösterge | : Analog or LCD |



## Oval Gear Flowmeter
Oval Dişli Debimetre **KOGF**

| Fluid/ Akışkan | Liquid / Likit |
|---|---|
| Liquid / Sıvı | : 1...150 ml/m \| 0.5...12 l/m |
| Accuracy / Hassasiyet | : <±1% - 0,5% - 0,2% |
| Tmax | : -25...70°C (opt. 120°C) |
| Pmax | : 40 bar (opt. 300 bar) |
| Connection / Bağlantı | : 1/8"...1" |
| Body / Gövde | : Aluminium (ops. AISI 316L) |
| Output / Çıkış | : Pulse, 4-20 mA, RS485 MODBUS |



## Industrial Oval Gear Flowmeter
Endüstriyel Oval Dişli Debimetre **KIGF**

| Fluid/ Akışkan | Liquid/ Likit |
|---|---|
| Range / Aralık | : 0,02...0,5 m3/h \| 50...500 m3/h |
| Tmax | : 100 °C (280 °C opt.) |
| Pmax | : 16 bar (63 bar opt.) |
| Accuracy / Hassasiyet | : <±0,5% (opt. <±0,2%) |
| Connection / Bağlantı | : DN25...DN400 |
| Body / Gövde | : CS , SS / Demir, Paslanmaz Çelik |
| Output / Çıkış | : Pulse, 4-20 mA, RS485, HART, PROFIBUS |
| Display / Gösterge | : Mechanical or Digital / Mekanik veya LCD |




## Liquid Turbine Flowmeter
Sıvılar için Türbin Denimetre **KLTF**

| Fluid/ Akışkan | Liquid / Likit |
|---|---|
| Diameter/ Hat Çapı | : DN4-DN200 |
| Accuracy / Hassasiyet | : ±1.0%; ±0.5% |
| Temperature /Sıcaklık | : -20...+150 °C |
| Pressure/Basınç | : 400 Bar |
| Connection / Bağlantı | : Flange; Clamp-on; Thread; Wafer |
| Body / Gövde | : SS304; SS316 |
| Output / Çıkış | : Pulse, 4-20 mA, RS485, HART |



## Gas Turbine Flowmeter
Gazlar için Türbin Debimetre **KGTF**

| Fluid/ Akışkan | Gas / Gaz |
|---|---|
| Diameter/ Hat Çapı | : DN25-DN400 |
| Accuracy / Hassasiyet | : ±1.0% of Rate; ±1.5% of Rate |
| Temperature /Sıcaklık | : -25°C~+55°C |
| Pressure/Basınç | : 400 Bar |
| Connection / Bağlantı | : Flange; Clamp-on; Thread; Wafer |
| Body / Gövde | : SS304; SS316; Cast Aluminum |
| Output / Çıkış | : Pulse, 4-20 mA, RS485, HART |
| Humidity /Nem | : 5%~90% |



## Orifice Plate
Orifis Plaka

**KOP**

| **Fluid/ Akışkan** | **Steam-Liquid -Gas/ Likit-Gaz-Buhar** |
|---|---|
| Diameter/ Hat Çapı | : DN15...DN600 |
| Accuracy / Hassasiyet | : <± 0,4... 1% T.S |
| Sıcaklık | : -196...450 °C (Ops; 700 °C |
| Basınç | : 40 Bar max. (Ops; 320 Bar max.) |
| Connection / Bağlantı | : Flange; Clamp-on; Thread; Wafer |
| Body / Gövde | : AISI304, 316, Carbonsteel /K.Çelik |
| Output / Çıkış | : DP |
| Üretim Metodu | : ISO 5167 ve ASME MFC-3M |



## Compact Orifice Flowmeter
Kompakt Orifis Debimetre

**KOF**

| **Fluid/ Akışkan** | **Steam-Liquid -Gas/ Likit-Gaz-Buhar** |
|---|---|
| Diameter/ Hat Çapı | : DN15...DN600 |
| Temperature | : 300 °C max. |
| Pressure | : 40 Bar max |
| Accuracy / Hassasiyet | : <± 0,5-1%. |
| Water / Su | : 7...30 $m^3/h$ \| 500...2000 $m^3/h$ |
| Air / Hava | : 1,5...6 $m^3/min$ \| 58...233 $m^3/min$ |
| Output / Çıkış | : 4...20mA + HART, (Ops; Pulse) |
| Display / Gösterge | : Ops;LCD |




## Venturi Tube Flowmeter
Venturi Tüp Debimetre

**KVTF**

| **Fluid/ Akışkan** | **Steam-Liquid -Gas/ Likit-Gaz-Buhar** |
|---|---|
| Diameter/ Hat Çapı | : DN80...DN2000 |
| Accuracy / Hassasiyet | : <± 0,5-1% T.S |
| Temperature /Sıcaklık | : -196... 450 °C (Ops; 700 °C) |
| Pressure/Basınç | : 40 Bar max. (Ops; 100 Bar max.) |
| Connection / Bağlantı | : Flange; Thread |
| Body / Gövde | : CS, SS , AL |
| Output / Çıkış | : D P |
| Beta Oranı | : 0,3...0,75 |



## Pitot Tube Flowmeter
Pitot Tüp Debimetre

**KPTF**

| **Fluid/ Akışkan** | **Steam-Liquid -Gas/ Likit-Gaz-Buhar** |
|---|---|
| Diameter/ Hat Çapı | : DN50...DN3000 |
| Accuracy / Hassasiyet | : <±1% (Ops;±0.5%) |
| Temperature /Sıcaklık | : 450°C (Ops; 815 °C) |
| Pressure/Basınç | : 40 bar (420 bar opt.) |
| Connection / Bağlantı | : Flange; Thread |
| Body / Gövde | : Stainless Steel / Paslanmaz Çelik |
| Output / Çıkış | : 4...20mA + HART, (Ops; Pulse) |
| Humidity /Nem | : AISI316 SS |




## Thermal Mass Flowmeter
Termal Kütle Debimetre
**KTF**

| Fluid/ Akışkan | Gas/ Gaz |
|---|---|
| Range / Aralık | : 0...150 Nm/sec. |
| Accuracy / Hassasiyet | : <±1,5 % |
| Temperature /Sıcaklık | : -40...+200 °C |
| Pressure/Basınç | : 16 Bar max. (Ops; 40 Bar) |
| Connection / Bağlantı | : DN25...DN2500 |
| Display / Gösterge | : Rate and Total / Anlık veToplam |
| Output / Çıkış | : Pulse, 4-20 mA, RS485, HART |
| Besleme | : 24 VDC (Ops; 230 VAC) |




## Open Channel Flowmeter
Açık Kanal Debimetre
**KOCF**

| Fluid/ Akışkan | Liquid/ Likit |
|---|---|
| Range / Aralık | : 0-6m…0-10m |
| Supply/Besleme | : 24 VDC (Ops; 230 VAC) |
| Comm. / İletişim | : RS-485 MODBUS, HART, PROFIBUS |
| Accuracy / Hassasiyet | : <±2 mm |
| Connection / Bağlantı | : Channels, Flumes / Standart Kanallar |
| Enclosure / Koruma | : IP65 Indicator, IP67 Sensor |
| Output / Çıkış | : Pulse, 4-20 mA |
| Display / Gösterge | : Rate, Total and Level TFT, |



## Vortex Flowmeter
Vorteks Debimetre
**KVF**

| Fluid/ Akışkan | Steam-Liquid-Gas/ Likit-Gaz-Buhar |
|---|---|
| Liquid / Sıvı | : 0,3...7 m/sec |
| Gas / Gaz | : 2...70 m/sec |
| Temperature /Sıcaklık | : 250°C max Ops. 350°C |
| Pressure/Basınç | : 40 Bar max Ops. 100 Bar |
| Connection / Bağlantı | : DN15...300 flanged / flanşlı |
| Accuracy / Hassasiyet | : <±0,75% O.D. ve ± 1 % O.D. |
| Output / Çıkış | :4...20 mA and Pulse, MODBUS – HART |
| Display/Gösterge | : Anlık ve Toplam LCD |



## Wall Mounted Ultrasonic Flowmeter
Sabit Tip Ultrasonik Debimetre
**KUF**

| Fluid/ Akışkan | Liquid / Likit |
|---|---|
| Range / Aralık | : -13...13 m/sec \| 0.01...25 m/sec |
| Accuracy / Hassasiyet | : <±1% |
| Temperature /Sıcaklık | : 90 °C (160 °C, 250 °C opt.) |
| Calorimeter/Kalorimetre | : Optional / Opsiyonel |
| Connection / Bağlantı | : DN15...DN6000 |
| Enclosure / Koruma | : IP66, Ex Proof (ATEX Ops.) |
| Output / Çıkış | : 4-20 mA, Pulse, RS-485 (HART Ops.) |
| Display / Gösterge | : Rate and Total / Anlık ve Toplam Akış |




## Electro Magnetic Flowmeter
Elektro Manyetik Debimetre

**KEMF**

| Fluid/ Akışkan | Liquid / Likit |
|---|---|
| Liquid / Sıvı | : 0,1…15 m/sec |
| Accuracy / Hassasiyet | : <±0,5% (<±0,2% opt.) |
| Temperature/Sıcaklık | : 70°C (opt. 150°C or 180°C) |
| Pressure/ Basınç | : 40 Bar Ops. 100 Bar |
| Connection / Bağlantı | : DN4...DN2500 |
| Body / Gövde | : Carbon Steel or AISI316 |
| Output / Çıkış | : Pulse, 4-20 mA, Relay, RS-485, HART |
| Lining / Kaplama | : PTFE, Rubber, PFA |




## Portable Ultrasonic Flowmeter
Portatif ULtrasonik Debimetre

**KPUF**

| Fluid/ Akışkan | Liquid/ Likit |
|---|---|
| Range / Aralık | : ±0.01m/s - ±6m/s, 12m/s optional |
| Temp. /Sıcaklık | : -10°C , +80°C |
| Diameter/ Hat Çapı | : DN25mm-DN1200mm |
| Accuracy / Hassasiyet | : ±1% of measured value |
| Connection / Bağlantı | : Clamp-on |
| Enclosure / Koruma | : Encapsulated design, IP68, NEMA 13 |
| Output / Çıkış | : Analog output 4-20mA, max load 750Ω |
| Power Supply | : 11.1V rechargeable Lithium Battery Power |

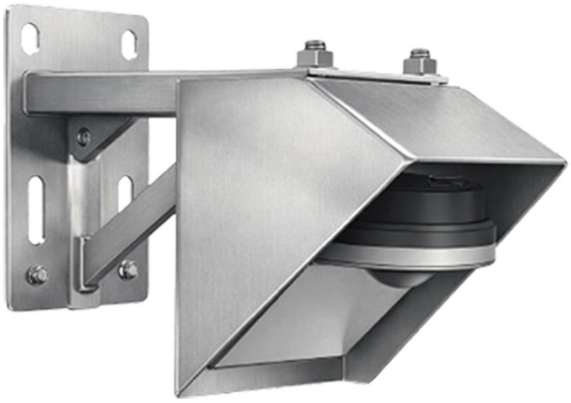

## Radar Flowmeter
Radar Debimetre

**KRF**

| Fluid/ Akışkan | Liquid / Likit |
|---|---|
| Range / Aralık | : 0,05…20 m/sec |
| Accuracy / Hassasiyet | : <±1 mm, 0,01 m/s |
| Temperature /Sıcaklık | : -30...+70 °C |
| İletişim | : RS485 MODBUS RTU |
| Display / Gösterge | : OLED Anlık,Toplam Gösterge |
| Enclosure / Koruma | : IP67 Sensör ,IP65 Gösterge |
| Output / Çıkış | : Pulse, 4-20 mA |
| Level Measurement | : Up to 30 m |




## Coriolis Mass Flowmeter
Coriolis Kütlesel Debimetre

**KCMF**

| Fluid/ Akışkan | Steam-Liquid-Gas/ Likit-Gaz-Buhar |
|---|---|
| Range / Aralık | : 0...4 kg/h \| 30...1500 t/h |
| Accuracy / Hassasiyet | : 40 bar (250 bar opt.) |
| Temperature /Sıcaklık | : 125 °C (350 °C opt.) |
| Pressure/Basınç | : 40 bar (250 bar opt.) |
| Connection / Bağlantı | : 1/4"...2", DN15 ... DN300 |
| Body / Gövde | : AISI316 (opt. Hastelloy - C) |
| Output / Çıkış | : Pulse, 4-20 mA, RS485, HART |
| Display/Gösterge | : Rate, Total, Temp. Density |

IO Link




## Mini Vortex Flowmeter
Mini Vorteks Debimetre

**KMVF**

| Fluid/ Akışkan | Liquid / Likit-Gas / Gaz |
|---|---|
| Liquid / Sıvı | : 2-100 l/min |
| Accuracy / Hassasiyet | : %1 |
| Temperature/Sıcaklık | : 80 °C |
| Pressure/ Basınç | : 40 bar |
| Connection / Bağlantı | : 3/8"...1" |
| Body / Gövde | : 316 L |
| Output / Çıkış | : 4-20 mA,0...10 VDC, IO-Link |
| Elc. Conn. | : M12 |



## Thermal Flow Switch
Termal Akış Anahtarı

**KTFS**

| Fluid/ Akışkan | Liquid/ Likit-Gas / Gaz |
|---|---|
| Range / Aralık | : 0,3...3 m/sec |
| Range Gas / Gaz | : 2...30 m/sec |
| Enclosure / Koruma | : IP68 (Ex-proof optional) |
| Temp. / Sıcaklık | : 80 °C |
| Connection / Bağlantı | : 1/2" insertion / daldırma tip |
| Body / Gövde | : AISI316 SS |
| Output / Çıkış | : PNP, NPN or SPDT relay, 4-20 mA |
| Pressure / Basınç | : 300 bar |



## İmmersion Type Magnetic Flowmeter
Daldırma Tip Manyetik Debimetre

**KMEF-I**

| Fluid/ Akışkan | Liquid / Likit-Gas / Gaz |
|---|---|
| Liquid / Sıvı | : 0,10...15 m/sec |
| Accuracy / Hassasiyet | : <±1,5% |
| Temperature /Sıcaklık | : 70°C, (opt. 150°C) |
| Pressure/Basınç | : 16 bar |
| Display / Gösterge | : Anlık ve Toplam LCD |
| Connection / Bağlantı | : 1" or 2" threaded for DN100…DN3000 |
| Output / Çıkış | : Pulse, 4-20 mA, MODBUS, HART |
| Body / Gövde | : AISI316L |




## Flow Computer
Akış Bilgisayarı

**KFC**

| Fluid/ Akışkan | Liquid / Likit- Gas / Gaz |
|---|---|
| Display / Gösterge | : Rate and Total TFT / Anlık ve toplam akış dokunmatik ekran |
| Unit / Birim | : Selectable units / Seçilebilir Birimler |
| Applications / Uyg. | : Gas Volumetric, Saturated - Super Heated , Steam, Gas Compensation |
| Connection / Bağlantı | : 144x144 mm pano tip / Panel mount |
| Input / Giriş | : 0-5VDC, 0-10VDC, Pulse, 4-20 mA, pt100 |
| Output / Çıkış | : 0-5VDC, 0-10VDC, Pulse, 4-20 mA, pt100 HART, MODBUS |

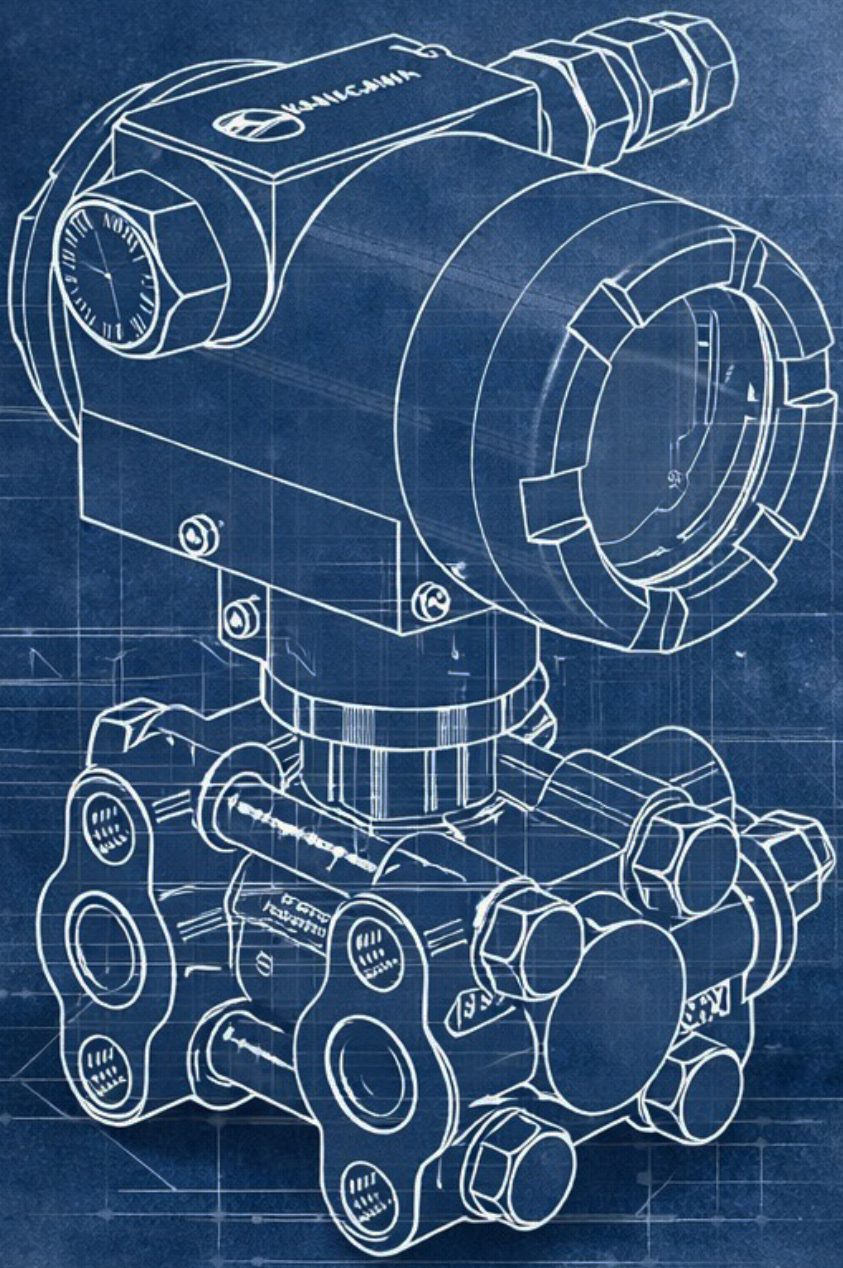

# Pressure | Basınç




## Pressure Gauge
Manometre

**KPG**

| Fluid/ Akışkan | Liquid / Likit-Gas / Gaz |
|---|---|
| Range / Ölçme | : -1...0 bar \| 0...1000 bar |
| Accuracy / Hassasiyet | : CL1.0, CL1.6, CL2.5 |
| Temperature/Sıcaklık | : -20 °C... 100 °C (300 °C opt.) |
| Operating Mode | : Bourdon Tube |
| Connection / Bağlantı | : 1/4"...1/2" |
| Body / Gövde | : AISI316L (Hastelloy C, Tantalum, etc.) |
| Dial Size / Gösterge Çapı | : 50, 63, 100, 160 mm |
| Display Glass | : Safety Glass |




## Solid Front Protection Gauge
Patlamaya Dayanıklı Manometre

**KSFP**

| Fluid/ Akışkan | Liquid/ Likit-Gas / Gaz |
|---|---|
| Range / Aralık | : Vac to 36,000 psi, Vac to 2500 bar |
| Temp. / Sıcaklık | : 200°C dry, 100°C Liquid Filled |
| Diameter/ Hat Çapı | : 100mm, 115mm, 150mm |
| Accuracy / Hassasiyet | : 1 % , optional 0.5 % (150mm) |
| Filling Material | : Silicone, Glycerin, Halocarbon |
| Body / Gövde | : SS316, SS316L, Monel, Ni Span |
| Overload Protection | : %130 |
| Display / Gösterge | : Safety Glass |



## Pressure Gauge with Contact or 4-20mA
Kontakt veya 4-20mA Çıkışlı Manometre

**KPGC**
**KPG-AO**

| Fluid/ Akışkan | Liquid / Likit |
|---|---|
| Range / Aralık | : -1...0 bar \| 0...1000 bar |
| Accuracy / Hassasiyet | : CL1.0, CL1.6, CL2.5 |
| Temperature /Sıcaklık | : -20 °C...100 °C (300 °C opt.) |
| Connection / Bağlantı | : 1/4...1/2" |
| Dial Size / Gösterge Çapı | : 50, 63, 100, 160 mm |
| Body / Gövde | : AISI316L (Hastelloy C, Tantalum, etc.) |
| Output / Çıkış | : 4-20 mA, 2W or 2 contact |
| Display/Gösterge | : Safety Glass |



## Diaphragm Seal Pressure Gauge
Diyaframlı Manometre

**KPGD**

| Fluid/ Akışkan | Liquid / Likit- Gas / Gaz |
|---|---|
| Range / Aralık | : -1...1,5 bar \| 0...350 bar |
| Accuracy / Hassasiyet | : %1, opt. % 0,5 |
| Temperature /Sıcaklık | : -40°C...150°C (300 °C opt.) |
| Proses Connection | : 1/2"...2" |
| Connection / Bağlantı | : 1/4"...1/2" |
| Body / Gövde | : AISI316L, Hastelloy C276, vb. |
| Diaphgram / Diyafram | : AISI316L, Hastelloy, Titanium, Tantalum |
| Display/Gösterge | : Safety Glass |



## Pressure Gauge with Capillary
Kapiler Borulu Manometre
**KPGL**

| Fluid/ Akışkan | Liquid / Likit-Gas / Gaz |
|---|---|
| Dial Size | : 4” (100 mm) , 6” (150 mm) |
| Accuracy / Hassasiyet | : ±1.0% of Full Scale |
| Temperature/Sıcaklık | : 0°C, 160°C |
| Pressure/ Basınç | : 1000 bar |
| End Connection / Bağlantı | : 1/2”BSPT Thread |
| Accessories | : SS Diaphgram, Electrical Contact Head |
| Output / Çıkış | : NO-NC/4-20mA |
| Body Mat / Gövde Mat. | : 316 SS |




## Single Diaphragm DP Gauge
Tek Diyaframlı Fark Basınç Manometresi
**KDPG-S**

| Fluid/ Akışkan | Liquid/ Likit-Gas / Gaz |
|---|---|
| Range / Aralık | : 25 IW to 35 psi, 60 mbar to 2.5 bar |
| Wetted Material | : SS316L |
| Dial Size | : 100mm, 115mm, 150mm |
| Accuracy / Hassasiyet | : 2.5 % optional 1.6% |
| Accessories | : Front Panel,Surface Plate, 2”pipe mounting bracket |
| Body / Gövde | : Stainless steel case &wetted parts |
| Filling Material | : Silicone , Glycerin |
| Enclosure / Koruma | : IP65 |



## Double Diaphragm DP Gauge
Çift Diyaframlı Fark Basınç Manometresi
**KDPG-D**

| Fluid/ Akışkan | Liquid / Likit-Gas / Gaz |
|---|---|
| Range / Aralık | : 10 IW to 350 psi, 25 mbar to 25 bar |
| Accuracy / Hassasiyet | : 1.6 % |
| Temperature /Sıcaklık | : 100 °C (212 °F) |
| Filling Material | : Glycerin, silicone, others on request |
| Dial Size | : 100 mm (4”), 150 mm (6”) |
| Max. Static Pressure | : 400 bar |
| Enclosure / Koruma | : IP65 |
| Body / Gövde | : Stainless steel case &wetted parts |




## Digital Pressure Gauge
Dijital Manometre
**KPG-D**

| Fluid/ Akışkan | Liquid / Likit- Gas / Gaz |
|---|---|
| Range / Aralık | : -1...1 bar \| 0...2500 bar |
| Accuracy / Hassasiyet | : <±0,4% (<± 0,1% or <±0,05%) |
| Temperature /Sıcaklık | : -10°C...85 °C |
| Units / Birim | : Bar, kg/cm2, psi, KPa, MPa |
| Connection / Bağlantı | : 1/4”, 1/2” |
| Body / Gövde | : AISI316 |
| Peak Value Display | : Yes |
| / Tepe Değer Göstergesi | : Var |



## OEM Pressure Transmitter
OEM Basınç Transmitteri

**KPT10**

| Fluid/ Akışkan | Liquid / Likit-Gas / Gaz |
|---|---|
| Range / Aralık | : 0...2,5 bar \| 0...250 bar |
| Accuracy / Hassasiyet | : <±% 1 FS. |
| Temperature/Sıcaklık | : -40°C...100 °C |
| Enclosure / Koruma | : IP65, IP67 |
| Connection / Bağlantı | : G1/4", 1/2" |
| Body / Gövde | : AISI304 |
| Sensor Material | : Ceramic |
| Output / Çıkış | : 4...20 mA, 0...10 VDC, etc. |



## Cable End Pressure Transmitter
Kablolu Basınç Transmitteri

**KPTL**

| Fluid/ Akışkan | Liquid / Likit-Gas / Gaz |
|---|---|
| Range / Aralık | : 0...2,5 bar \| 0...250 bar |
| Accuracy / Hassasiyet | : <±% 1, ops. <±% 0,5 |
| Temperature/Sıcaklık | : -40°C...100 °C |
| Enclosure / Koruma | : IP68 |
| Connection / Bağlantı | : G1/4", 1/2" |
| Body / Gövde | : AISI304 |
| Sensor Material | : Ceramic, SS 316 |
| Output / Çıkış | : 4...20 mA, 0...10 VDC, etc. |




## Pressure Transmitter
Basınç Transmitteri

**KPT**

| Fluid/ Akışkan | Liquid / Likit-Gas / Gaz |
|---|---|
| Range / Aralık | : 0...10 mbar \| 0...1000 bar |
| Accuracy / Hassasiyet | : <±% 0,5 (opt. <±%0,2) FS. |
| Temperature /Sıcaklık | : -40°C... 120°C |
| Connection / Bağlantı | : 1/4",1/2" dişli |
| Power Supply / Besleme | : 9-32 V DC |
| Body / Gövde | : AISI304 , AISI316 |
| Output / Çıkış | : 4...20 mA,0...10V DC, HART, MODBUS |
| Enclosure / Koruma | : IP67, IP68 |

HYDROGEN
MEASUREMENT



GOLD PLATED
Diapgragm

## Flush Diaphragm Pressure Transmitter
Düz Diyafranlı Basınç Transmitteri

**KFPT**

| Fluid/ Akışkan | Liquid / Likit- Gas / Gaz |
|---|---|
| Range / Aralık | : 0...0,1 bar \| 0...1000 bar |
| Accuracy / Hassasiyet | : <±% 0,5 (opt. <±%0,2) FS. |
| Temperature /Sıcaklık | : -40°C...125°C (ops. 250°C) |
| Power Supply / Besleme | : 10-32 V DC |
| Connection / Bağlantı | : Threaded ISO2852 1 ½" , 2" / 1/2", 1" dişli |
| Body / Gövde | : AISI304 , AISI316,Opt. Gold |
| Output / Çıkış | : 4...20 mA,0...10V DC, HART, MODBUS |
| Enclosure / Koruma | : IP67, IP68 |




## Differential Pressure Transmitter
Fark Basınç Transmitteri

**KDP20**

| Fluid/ Akışkan | Liquid/ Likit-Gas / Gaz |
|---|---|
| Range / Aralık | : 0...10 mbar \| 0...25 bar |
| Temp. / Sıcaklık | : -40°C...120°C |
| Enclosure / Koruma | : IP67 |
| Accuracy / Hassasiyet | : <±% 1, ops. <±% 0,5 |
| Connection / Bağlantı | : 1/4",1/2" Threaded |
| Body / Gövde | : AISI304 , AISI316 |
| Output / Çıkış | : 4...20 mA,0...10V DC, HART, MODBUS |
| Supply / Besleme | : 9-32 V DC |



## Pressure Switch
Başınç Şalteri

**KPS**

| Fluid/ Akışkan | Liquid/ Likit-Gas / Gaz |
|---|---|
| Range / Aralık | : 1,2...12 Bar-50...400 Bar |
| Temp. / Sıcaklık | : -20...+85°C |
| Pressure/ Basınç | : 1,5xMax.Scale |
| Accuracy / Hassasiyet | : ±1% |
| Connection / Bağlantı | : Spade Terminal, Opt; Wired |
| Enclosure / Koruma | : IP54, IP67 (with Protection Cover) |
| Output / Çıkış | : PNP/NPN NO/NC |
| Supply / Besleme | : 18...36 VDC |




## Smart Pressure Transmitter
Akıllı Basınç Transmitteri

**KSTP**

| Fluid/ Akışkan | Liquid / Likit-Gas / Gaz |
|---|---|
| Range / Aralık | : -1...0 bar \| 0...1000 bar |
| Accuracy / Hassasiyet | : <±0,075% (opt. <±0,04%) |
| Temperature /Sıcaklık | : -40°C...120°C |
| Body / Gövde | : SS. Ex-proof IP67 |
| Display / Gösterge | : LCD |
| Supply / Besleme | :12-45 VDC |
| Output / Çıkış | : 4...20 mA+HART, PROFIBUS |
| Optional / Opsiyon | : Flanged, Flush diaphragm or Capillary |



## Smart Differential Pressure Transmitter
Akıllı Fark Basınç Transmitteri

**KDPT**

| Fluid/ Akışkan | Liquid / Likit- Gas / Gaz |
|---|---|
| Range / Aralık | : 0...10 mbar \| 0...400 bar |
| Accuracy / Hassasiyet | : <±0,075% (opt. <±0,04%, ±0,025%) |
| Temperature /Sıcaklık | : -40°C...250°C |
| Pressure/Basınç | : 160 bar (opt. 420 bar) |
| Connection / Bağlantı | : 1/4" or DN25...DN150 Flanged |
| Body / Gövde | : SS. Ex-proof |
| Output / Çıkış | : 4...20 mA+HART, IP67, PROFIBUS |
| Supply / Besleme | : 12-45 VDC |

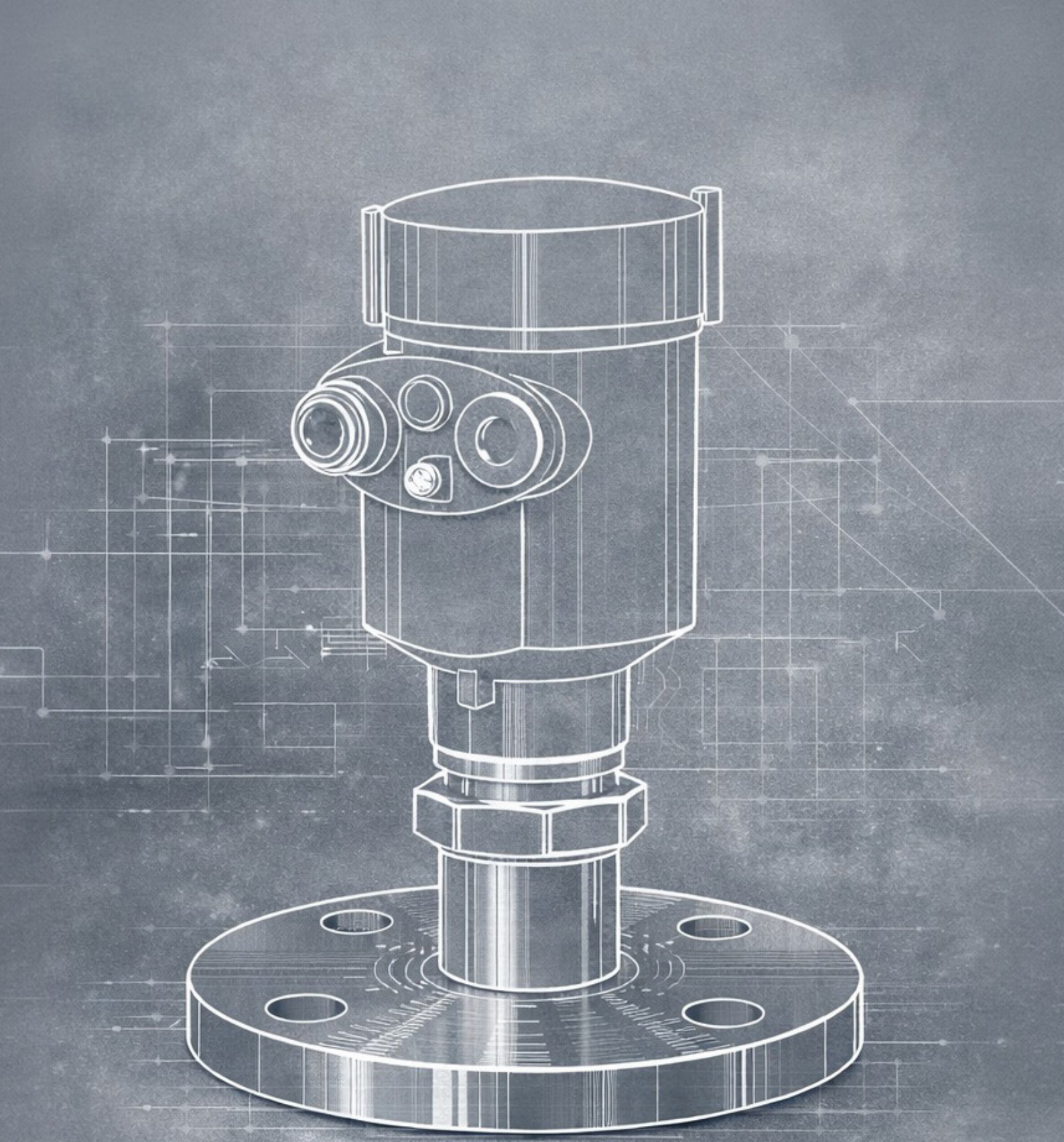

# Level | Seviye



## Mini Float Level Switch
Mini Şamandıralı Seviye Şalteri

**FMLS**

| Fluid/ Akışkan | Liquid / Likit |
|---|---|
| Pressure / Basınç | : 10 bar max. |
| Installation / Montaj | : Horizontal / Yatay |
| Temperature/Sıcaklık | : 80°C, 120°C |
| Switching Voltage. | : 300 V DC/AC max. |
| Connection / Bağlantı | : 1/2", M18 |
| Body / Gövde | : PP, PBT, AISI316 |
| Output / Çıkış | : NO/NC, SPST |
| Enclosure / Koruma | : IP68, exprooft |




## Magnetic Float Level Switch
Manyetik Şamandıralı Seviye Şalteri

**KFLS**

| Fluid/ Akışkan | Liquid / Likit |
|---|---|
| Pressure / Basınç | : 10 bar, 45 bar |
| Installation / Montaj | : Horizontal / Yatay |
| Temperature/Sıcaklık | : 200°C, 350°C |
| Switching Voltage. | : Switch Rating: 3A/250 VAC |
| Connection / Bağlantı | : G1-1/2" - Flange |
| Float Material / Şamandıra | : SS304, SS316 |
| Output / Çıkış | : NO/NC, 1xSPDT,2x SPDT |
| Enclosure / Koruma | : IP68, exproof |




## Float Level Switch
Şamandıralı Seviye Şalteri

**FCLS**

| Fluid/ Akışkan | Liquid / Likit |
|---|---|
| Kablo / Cable | : 5m, 10m, 15m, 20m. |
| Temperature /Sıcaklık | : 50°C / 80°C |
| Kontak / Contact Rating | : 1xSPDT |
| Float Material / Şamandıra | : PP |
| Activation Angle /Kontakt | : 20°, 45° |
| Enclosure / Koruma | : IP68 (opt. ATEX Ex ia IIC T6) |




## Rotary Paddle Level Switch
Motorlu Seviye Şalteri

**KRLS**

| Fluid/ Akışkan | Solid/ Katı |
|---|---|
| Connection / Bağlantı | : G1-1/2" Theaded or Flanged |
| Shaft Material / Mil | : SS304, SS316 (on request) |
| Temperature /Sıcaklık | : 80°C, 200°C, 450°C |
| Power Supply / Besleme | : 24VAC, 24VDC, 220VAC, 110VAC |
| Contac. Rating / Kontak | : 1xSPDT 5A/250VAC |
| Shaft Lenght / Mil Boyu | : 50 mm extension(on request) |
| Enclosure / Koruma | : IP66 / Exproof |
| Body/Gövde | : All / 360 |




## Hidrostatic Level Transmitter
## Hidrostatic Seviye Transmitteri
**KHLT**

| Fluid/ Akışkan | Liquid / Likit |
|---|---|
| Range / Aralık | : 0…60 cm \| 0…250 m |
| Accuracy / Hassasiyet | : <±0,5% (ops. <±0,2%) |
| Temperature /Sıcaklık | : -40…70°C |
| Enclosure / Koruma | : IP68 , ATEX |
| Ventilated Cable | : PE or PUR |
| Body / Gövde | : SS, PVDF, PVC |
| Output / Çıkış | : 4-20 mA , 0-10 VDC (RS485 MODBUS) |
| Cable / Kablo | : PE, Pure |



## Ultrasonic Level Transmitter
## Ultrasonik Seviye Transmitteri
**KULT**
**KULT-S**

| Fluid/ Akışkan | Liquid / Likit |
|---|---|
| Range / Ölçme | : 0…6m \| 0…10m |
| Accuracy / Hassasiyet | : <±0,2% |
| Temperature/Sıcaklık | : -40…+70°C |
| Display / Gösterge | : LCD graphic display / LCD grafik ekran |
| Connection / Bağlantı | : G1-1/2", G2" |
| Output / Çıkış | : 4…20 mA, 2 telli / 3 telli |
| Enclosure / Koruma | : IP66, IP68 (opt.) |
| Communication / İletişim | : RS485-MODBUS or HART |




## 80 GHz Radar Level Transmitter
## 80 GHz Radar Seviye Transmitteri
**KRLT-L**

| Fluid/ Akışkan | Liquid / Likit |
|---|---|
| Range / Ölçme | : 0…6m \| 0…10m \| 0…30m |
| Accuracy / Hassasiyet | : <±2mm |
| Temperature/Sıcaklık | : -40°C...+80°C |
| Pressure / Basınç | : -1...3 Bar |
| Connection / Bağlantı | : G1-1/2" |
| Output / Çıkış | : 2-wire, 4…20 mA, HART, MODBUS |
| Enclosure / Koruma | : IP67 veya IP68 |




## Radar Level Transmitter
## Radar Seviye Transmitter
**KRLT-S**

| Fluid/ Akışkan | Solid / Katı-Liquid / Likit |
|---|---|
| Range / Aralık | : 0…120 m |
| Accuracy / Hassasiyet | : <±0,7 mm |
| Temperature /Sıcaklık | : -60...200°C |
| Pressure / Basınç | : -1...50 Bar |
| Connection / Bağlantı | : G1 1/2" |
| Beam Angle / Yayılım Açısı | : 0,7° |
| Application / Uygulama | : Solid and liquids with dust or steam |
| Output / Çıkış | : 4-20 mA + HART - RS485 MODBUS (ops.) |



## Guided Wave Radar Level Transmitter
## Kılavuzlu Radar Seviye Transmitteri
**KGWR**

| Fluid/ Akışkan | Solid / Katı-Liquid / Likit |
|---|---|
| Range / Ölçme | : 0...40 m |
| Accuracy / Hassasiyet | : <±2 mm den <±4 mm'ye |
| Temperature/Sıcaklık | : -30…+120°C, (350 °C opt.) |
| Supply / Besleme | : 18...30VDC |
| Connection / Bağlantı | : G 1-1/2" or Flanged |
| Body / Gövde | : AISI316 |
| Output / Çıkış | : 4…20 mA+HART (RS485 MODBUS) |



## Vibrating or Capacitive Level Switch
## Titreşimli veya Kapasitif Seviye Şalteri
**KVLS**
**KCLS**

| Fluid/ Akışkan | Liquid/ Likit |
|---|---|
| Connection / Bağlantı | : G1/2", G1", G1-1/2" or Flanged |
| Fork-Rod Material<br>Çatal-Çubuk Malzemesi | : SS316L, SS304 |
| Output / Çıkış | : PNP/NPN, SPDT, DPDT |
| Voltaj / Voltage | : 20-60 VDC, 20-250 VAC, |
| Operating Temperature | : 120°C, 150°C max. (opt. 300°C |
| Operating Press./ Basınç | : -1…40 bar (opt. 100 bar) |
| Enclosure / Koruma | : IP67,IP68, Ex d IIC T6 |

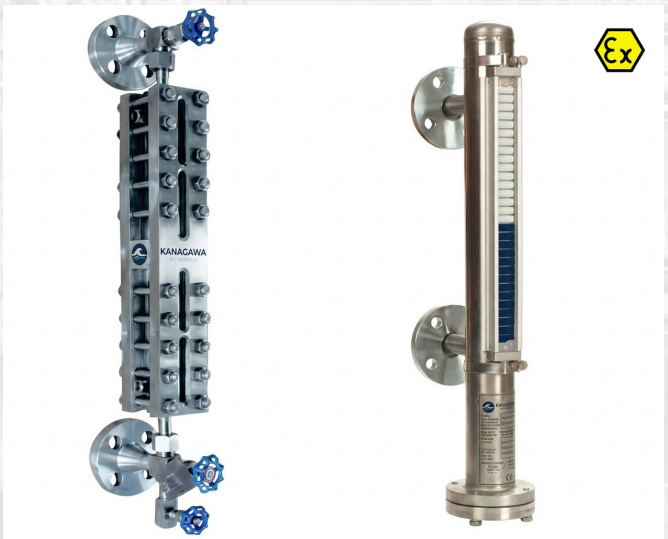

## Magnetic or Reflex Level Indicator
## Manyetik veya Refleks Seviye Göstergesi
**KMLI**
**KRLI**

| Fluid/ Akışkan | Liquid / Likit |
|---|---|
| Range / Aralık | : 0...0,3m \| 0...5m |
| Accuracy / Hassasiyet | : <±10mm |
| Temperature /Sıcaklık | : -40…+80°C, (250°C opt.) |
| Pressure / Basınç | : 40 bar (opt. 250 bar) |
| Body / Gövde | : Carbon Steel or AISI316 |
| Output / Çıkış | : (opt.4…20 mA+HART, RS485 MODBUS) |



## Robust Level Display
## Dayanıklı Seviye Göstergesi
**KRLD**

| Fluid/ Akışkan | Solid / Katı-Liquid / Likit |
|---|---|
| Connection / Bağlantı | : 144 x 144 Panel type / Pano tip |
| Input / Giriş | : 4...20 mA, 0...10VDC, 0...5VDC |
| Output / Çıkış | : 4-20 mA or 0-10VDC, +4 Relay |
| Communication / İletişim | : RS485-MODBUS or HART |
| Display / Gösterge | : 480x272 pixel TFT Touch Screen |

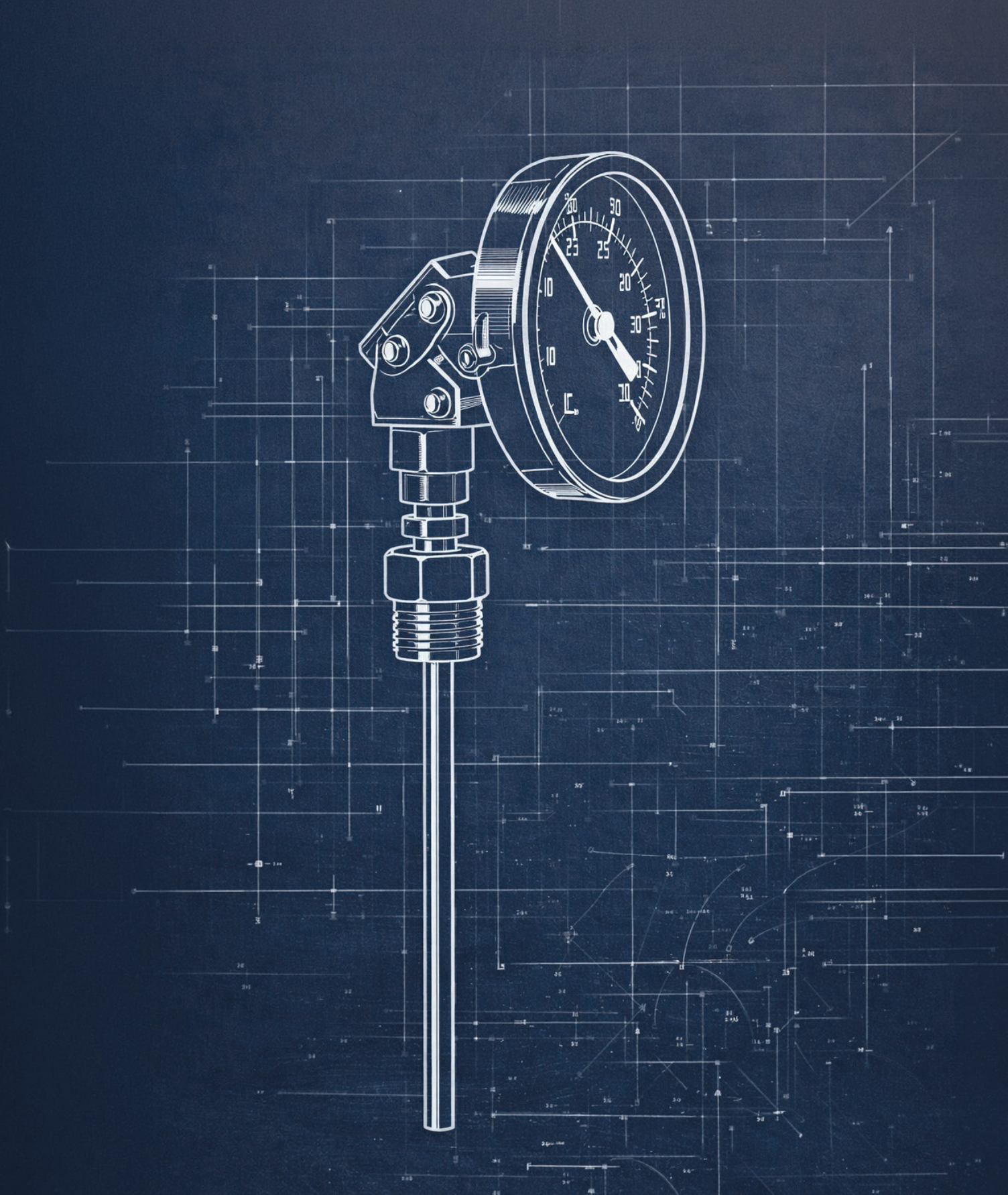

# Temperature | Sıcaklık



## Temperature Gauge
Termometre

**KTG**

| Fluid/ Akışkan | Liquid / Likit- Gas / Gaz |
|---|---|
| Range / Ölçme | : -70...50°C \| 0...600°C |
| Dial Size / Gösterge Çapı | : 100, 160 mm |
| Temperature/Sıcaklık | : |
| Filling Liquid / Dolgu Tipi | : None, Liquid or Gas |
| Accuracy / Hassasiyet | : <±1% F.S. |
| Body and Covers / Gövde ve Kapaklar | : AISI316 |
| Output / Çıkış | : 1 or 2 relay / 1 veya 2 kontak |



## Temperature Gauge with Capillary
Kapiler Tüplü Termometre

**KTGL**

| Fluid/ Akışkan | Liquid / Likit- Gas / Gaz |
|---|---|
| Range / Aralık | : -200...50°C \| 0...600°C |
| Temp. / Sıcaklık | : |
| Diameter/ Hat Çapı | : 100, 160 mm |
| Accuracy / Hassasiyet | : <±1% F.S. |
| Capillary Tube | : 50m. max |
| Connection / Bağlantı | : 1/2” |
| Body and Covers | : AISI316 |
| Output / Çıkış | : Two relay / Çift Kontak |



## Temperature Transmitter
Sıcaklık Transmitteri

**KTT**

| Fluid/ Akışkan | Liquid / Likit- Gas / Gaz |
|---|---|
| Input / Giriş | : U, L, J, K, S, R, Pt-100, Pt-1000 |
| Output / Çıkış | : 4...20 mA+HART, 0...10 V DC |
| Accuracy / Hassasiyet | : <±0,1% |
| Connection / Bağlantı | : Head or DIN rail mounted / Kafa veya ray tip,Dişli |
| Pressure / Basınç | : 400 bar |
| Communation / İletişim | : (opt. RS485, MODBUS) |
| Insertion Length /Dalma | : 200cm. max |
| Ölçme / Measurement | : -200...0°C - 0...2320°C |



## Smart Type Temperature Transmitter
Akıllı Sıcaklık Transmitteri

**KSTT**

| Fluid/ Akışkan | Liquid / Likit- Gas / Gaz |
|---|---|
| Input / Giriş | : Universal |
| Accuracy / Hassasiyet | : <±0,16 °C |
| Temperature /Sıcaklık | : 1400 Bar |
| Enclosure / Koruma | : IP67 veya/or Ex-proof |
| Connection / Bağlantı | : 1/2” - 1” threaded or flanged |
| Body / Gövde | : AISI316 |
| Output / Çıkış | : 4...20 mA+HART |
| Display/Gösterge | : LCD |



## Digital Temperature Gauge
Dijital Termometre

**KDTG**

| Fluid/ Akışkan | Liquid / Likit- Gas / Gaz |
|---|---|
| Range / Ölçme | : -70...50°C \| 0...600°C |
| Accuracy / Hassasiyet | : <±1% F.S. |
| Power Supply / Besleme | : Battery Powered |
| Peak Value / Tepe Değer | : Yes / Var |
| Connection / Bağlantı | : 1/2” |
| Body / Gövde | : AISI316 |
| Dial Size / Gösterge Çapı | : 100 mm |
| Enclosure / Koruma | : IP65 |



## Infrared Temperature Transmitter
Kızıl Ötesi Sıcaklık Transmitteri

**KITT**

| Fluid/ Akışkan | Liquid / Likit- Gas / Gaz |
|---|---|
| Range / Aralık | : -30...100°C \| -50…600°C |
| Output / Çıkış | : 4... 20 mA (RS485-MODBUS opt.) |
| Supply / Besleme | : 10...24V DC |
| Accuracy / Hassasiyet | : <±1°C - <±1,5°C |
| Response Time / Yanıt | : 150 ms (95%) |
| Optical Resolution / Optik Çözünürlük | : 20:1 |
| Temperature/Sıcaklık | : -300°C, 1200°C |

IO Link



## Temperature Transmitter/ Switch
Sıcaklık Transmitteri / Şalteri

**KTTS**

| Fluid/ Akışkan | Liquid / Likit- Gas / Gaz |
|---|---|
| Range / Aralık | : -40...100°C \| 0...250°C |
| Accuracy / Hassasiyet | : <±0,5% |
| Supply / Besleme | : 18...36VDC |
| Connection / Bağlantı | : 1/2” or consult factory |
| Pressure/ Basınç | : 40 bar (opt. 100 bar) |
| Body / Gövde | : AISI316, IP68 |
| Output / Çıkış | : 4...20, 0...10VDC, NPN - PNP Relay |
| Display/Gösterge | : TFT |



## Temperature and Humidity Transmitter
Sıcaklık ve Nem Transmitteri

**KTHS**

| Fluid/ Akışkan | Gas / Gaz |
|---|---|
| Range / Aralık | : -50...50 °C \| 0...120 °C |
| Accuracy / Hassasiyet | : T <±0,3°C H <±2,5% RH |
| Communation / İletişim | : (opt. RS485, MODBUS) |
| Supply / Besleme | : 10 ... 30 VDC |
| Connection / Bağlantı | : Duct or Wall Mount / Kanal veya Duvar Tip |
| Body / Gövde | : PC-AISI316 |
| Output / Çıkış | : 2x4-20 mA (2x0...10V DC) |

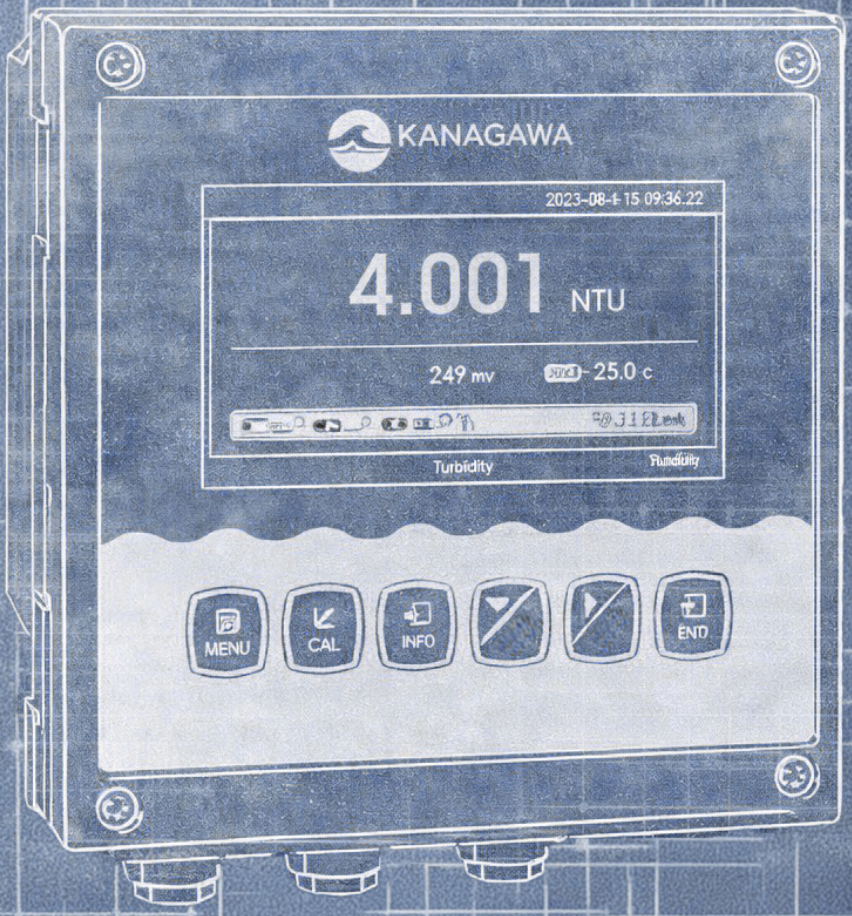


# Analytical | Analiz

## Water Quality



## pH / ORP Sensor
pH / ORP Sensor

**KPOS**

| Fluid/ Akışkan | Liquid / Likit |
|---|---|
| Range / Ölçme | : 0…14 pH / ±2000 Mv |
| Accuracy / Hassasiyet | : ± 0,5 mV ph orp |
| Temperature/Sıcaklık | : 80°C (130°C as opt.) |
| Pressure / Basınç | : 6 bar (20 bar as opt.) |
| Enclosure / Koruma | : IP68 |
| Body / Gövde | : Epoxy, Glass / Cam |
| Cable Lenght / Kablo Boyu | : 5, 9, 13 m. |
| Certification /Sertifikasy | : CE, ISO |



## Conductivity Sensor
İletkenlik Sensörü

**KCOS**

| Fluid/ Akışkan | Liquid/ Likit |
|---|---|
| Range / Aralık | : 0,055...2 µS \| 0,5...200 mS |
| Temp. / Sıcaklık | : 80°C (130°C as opt. |
| Connection / Bağlantı | : 1/2", PG, 3/4" |
| Accuracy / Hassasiyet | : |
| Cell Constant / Hücre Sabiti | : 0.01, 0.1, 0,2, 1.0, 10 cm^-1 |
| Body / Gövde | : PP, AISI316 |
| Pressure/ Basınç | : 10, 20 bar |
| Electrodes / Elektrod | : AISI316 |




## Optical Dissolved Oxygen Senssor
Optik Çözülmüş Oksijen Sensörü

**KODO**

| Fluid/ Akışkan | Liquid / Likit |
|---|---|
| Range / Aralık | : 0...20 mg/l (opt. 0...40 mg/l) |
| Comm. /İletişim | : 4-20 mA, RS485 MODBUS |
| Temperature /Sıcaklık | : 70°C (opt. 130°C) |
| Pressure /Basınç | : 1 bar (7 bar) |
| Connection / Bağlantı | : 3/4" NPT / PG 13.5 |
| Enclosure / Koruma | : IP68 |
| Body / Gövde | : SS,PP AISI316 |
| Method/ Metot | : Optic Fluorescentß |




## Turbity Sensor
Bulanıklık Sensörü

**KTP**

| Fluid/ Akışkan | Liquid / Likit- Gas / Gaz |
|---|---|
| Range / Aralık | : 0,01...5 \| 1...4000 NTU |
| Supply / Besleme | : 24 VDC / 230VAC IP65 |
| Wiper / Oto. Temizlik | :Yes / Var |
| Temperature /Sıcaklık | : 0...50 °C |
| Enclosure / Koruma | : IP68 |
| Body / Gövde | : AISI316 |
| Output / Çıkış | : 4-20 mA, RS485 MODBUS |
| Accuracy / Hassasiyet | : <±3% F.S |




## Digital Ultraviolet Sensor
Dijital Ultraviole Sensörü

**KUVP**

| Fluid/ Akışkan | Liquid / Likit |
|---|---|
| COD Range / Ölçme | : 0,6...400 mg/L eqiuivalent KPH |
| TOC Range / Ölçme | : 0,25...160 mg/L eqiuivalent KPH |
| Supply / Besleme | : 24 VDC / 230VAC IP65 |
| Output / Çıkış | : 4...20 mA, Relay |
| Comm. / İletişim | : RS485 MODBUS RTU, HART |
| Enclosure / Koruma | : IP65 |
| Display / Gösterge | : Full TFT graphic display<br>TFT Grafik ekran |




## Digital Blue Green Alg Sensor
Dijital Mavi Yeşil Alg Sensörü

**KBGA**

| Fluid/ Akışkan | Liquid/ Likit |
|---|---|
| Range / Aralık | : 100...300000 cells/mL |
| Supply / Besleme | : 24 VDC / 230VAC IP65 |
| Output /Çıkış | : 4...20 mA, Relay |
| Comm. /İletişim | : RS485 MODBUS RTU, HART |
| Enclosure / Koruma | : IP65 |
| Sensor / Sensör | : AISI316L or Titanium alloy |
| Operating Temperature | : 0...45 °C |
| Display / Gösterge | : Full TFT graphic display / TFT Grafik ekran |




## Ion Selective Sensor
İon Sensörü

**KION**

| Fluid/ Akışkan | Liquid / Likit |
|---|---|
| Measured Parameters | : Fluoride, Chloride, Ammonium, Ammonia Nitrate, Magnesium, Nitrite, Potassium, Calcium, ; Water Hardness, etc |
| Supply / Besleme | : 24 VDC / 230VAC IP65 |
| Output /Çıkış | : 4...20 mA, Relay |
| Comm. /İletişim | : RS485 MODBUS RTU, HART |
| Enclosure / Koruma | : IP65 |




## Portable Analyzer
Portatif Analizör

**KPA**

| Fluid/ Akışkan | Liquid / Likit- Gas / Gaz |
|---|---|
| Measured Parameters | : Turbidity, Chlorine, pH, ORP, EC, DO |
| Supply / Besleme | : Battery Powered |
| Automatic Power-off | : 10 Minutes (optional) |
| Data storage | : 200 sets of data |
| Dimensions | : 94*190*35mm (W*L*H) |
| Operating Environment | :-5~60°C ,relative humidity<90% |
| Enclosure / Koruma | : IP67 |
| Display/Gösterge | : 60*40mm Multi-line LCD |




## Multiparameter Water Quality Sensor
## Çok Parametreli Su Kalite Sensörü
## KMPS

| Fluid/ Akışkan | Liquid / Likit |
|---|---|
| Parameters | : pH, ORP, EC, DO, Turbidity, TSS Residual Chlorine, TDS |
| Sensor Quantity | : Five parameters in same time max |
| Output / Çıkış | : RS485 MODBUS |
| Supply / Besleme | : 24 VDC |
| Enclosure / Koruma | : IP68 |
| Cable Length | : Max 100m |
| Wiper / Oto. Temizlik | : Yes / Var |




## Portable Analyzer
## Laboratuvar Tip Portatif Analizör
## KLPA

| Fluid/ Akışkan | Liquid/ Likit |
|---|---|
| Selectable Units | : NTU, FNU, EBC, ASBC |
| Measuring method | : ISO 7027 |
| Measurement range | : 0...1100 NTU, 0...275 EBC, 0...9999 ASBC |
| Meas. accuracy | : ±2% (0...500 NTU), ±3% (501...1100 NTU) |
| Display resolution | : 0.01 @100 NTU, 0.1 @ 999 NTU, 1 @1100 NTU |
| Calibrating spot | : 2-5 point(0.02, 10, 200, 500, 1000 NTU) |
| Data storage | : 100 set |
| Message output | : USB |




## Liquid Density Transmitter
## Sıvı Yoğunluk Transmitteri
## KLDT

| Fluid/ Akışkan | Liquid / Likit |
|---|---|
| Range / Aralık | : 500...2500 kg/m³ |
| Pressure/ Basınç | : -1...100 bar |
| Temperature /Sıcaklık | : -20...+150 °C |
| Connection / Bağlantı | : DN50 PN40 Flanged |
| Wetted Parts / Islak Kısımlar | : AISI316, (opt. Hastelloy C) |
| Body / Gövde | : 316 |
| Output / Çıkış | : 4-20 mA and RS485 |
| Display/Gösterge | : LCD |




## Weather Station / Gas Analyzer
## Hava İstasyonu / Gaz Analizörü
## KWS
## KGA

| Fluid/ Akışkan | Gas / Gaz |
|---|---|
| Weather Parameters | : Wind speed, Wind direction, Temperature, Humidity, Air pressure, Noise, PM2.5/PM10, CO2, Light intensity, Solar radiation, Rainfall |
| Gas Parameters | : CO2, Ozone, Chlorine, O2, CO, H2S, SO2,NO2 , Ammo nia, Methane , Formaldehyde, TVOC |
| Enclosure / Koruma | : IP54, IP65, IP67, IP68, ATEX |




## Basic Type Analyzer Transmitter
Standart Tip Analizör Transmitter

**KBAT**

| Fluid/ Akışkan | Liquid / Likit |
|---|---|
| Probe Unıt / Prob Sayısı | : 1 |
| Installation / Montaj | : Panel or Wall Mount / Panel veya Duvar tip |
| Temp. Input / Sıcaklık Ölçme | : Yes / Var |
| Enclosure / Koruma | : IP65 |
| Output / Çıkış | : 4...20 mA, RS485 MODBUS RTU, HART |
| Supply / Besleme | : 24 VAC/DC or 230VAC |
| Display / Gösterge | : graphic display / Grafik ekran |




## Industrial Type Analyzer Transmitter
Endüstriyel Tip Analiz Transmitter

**KIAT**

| Fluid/ Akışkan | Liquid/ Likit |
|---|---|
| Installation / Montaj | : Panel or Wall Mount |
| Temp. / Sıcaklık | : -10 to 60°C |
| Supply / Besleme | : 24 VAC/DC or 230VAC |
| Data Logging | : Yes / Var |
| Enclosure / Koruma | : IP65, Ex Proof |
| Temperature comp. | : Yes |
| Output / Çıkış | : 4...20 mA, RS485 MODBUS RTU, HART , Contact |
| Display / Gösterge | : TFT graphic display / TFT Grafik ekran |




## Dual Channel Analyzer Transmitter
Çift Kanal Analizör

**KDAT**

| Fluid/ Akışkan | Liquid / Likit |
|---|---|
| Probe Unıt / Prob Sayısı | : 1 |
| Installation / Montaj | : Panel or Wall Mount / Panel veya Duvar tip |
| Temp. Input / Sıcaklık Ölç. | : With Pt100 |
| Enclosure / Koruma | : IP65 |
| Output / Çıkış | : 4...20 mA, RS485 MODBUS RTU, HART |
| Supply / Besleme | : 24 VAC/DC or 230VAC |
| Display/Gösterge | : graphic display |




## Multiparameter Water Quality Monitör
Çok Parametreli Su Kalite Analizörü

**KMWQ**

| Fluid/ Akışkan | Liquid / Likit- Gas / Gaz |
|---|---|
| Parameters<br>Turbidity<br>FCL<br>ORP<br>ISE<br>Temp | : pH 0.01...14.00pH;±0.05pH,<br>0.01....20.00NTU;±1.5%F.S,<br>0.01...20mg/L;±1.5%F.S,<br>±1000mV;±1.5%F.S,<br>0.01...1000mg/L;±1.5%F.S,<br>0.1...100.0°C±0.3°C |
| Power Supply / Besleme | : 100...240VAC or 9...36VDC |
| Water Sample | : speed 200....400...600 mL/min |
| Enclosure / Koruma | : IP Grade IP54 |

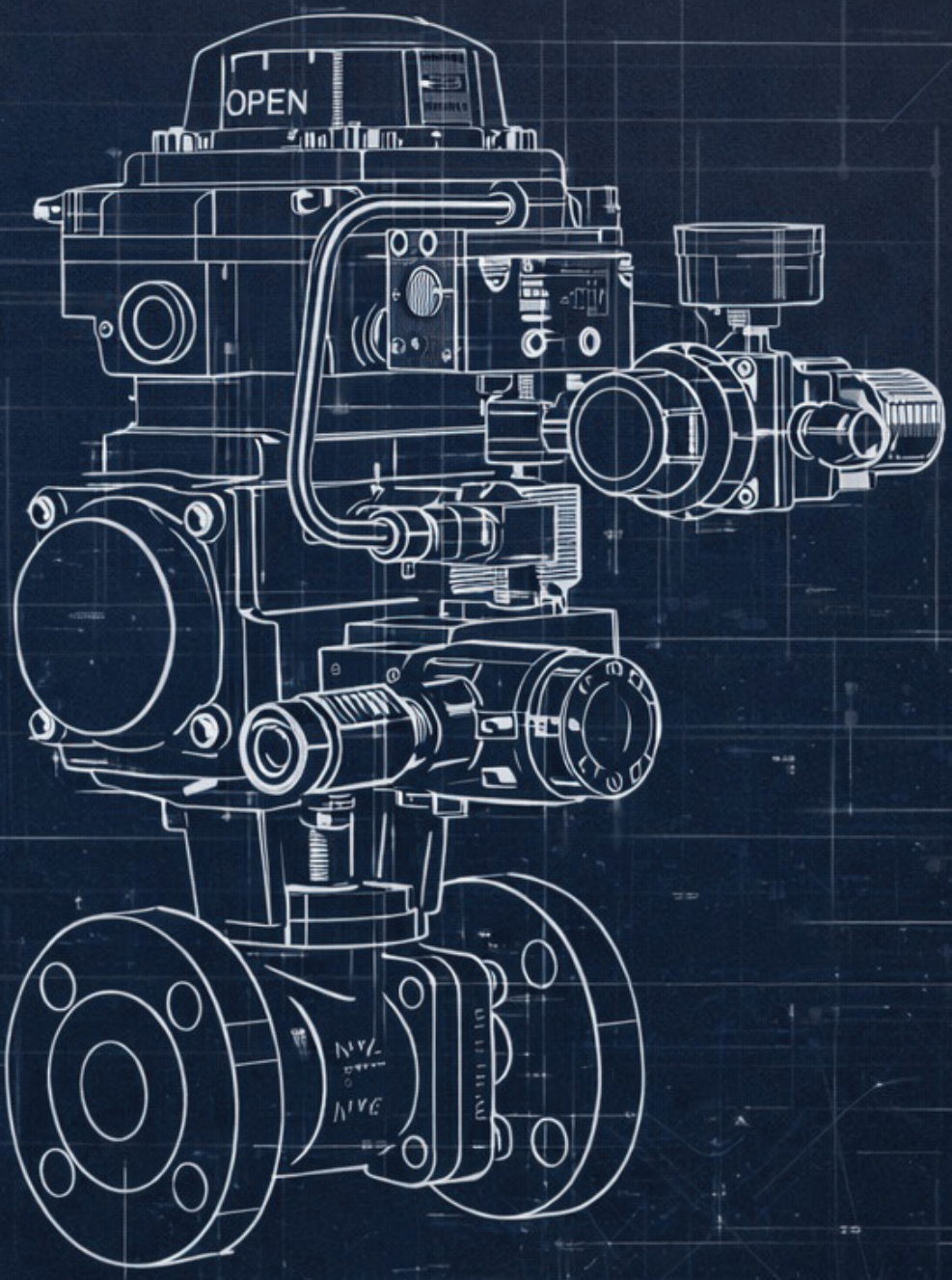


# Valve | Vana



## Actuated Butterfly Valve
Aktüatörlü Kelebek Vana

**KABW**

| Fluid/ Akışkan | Liquid / Likit |
|---|---|
| Action | : Double acting or spring return |
| Supply / Besleme | : 5...8 bar compressed air |
| Temperature/Sıcaklık | : 60°C (120 °C opt.) |
| Pressure / Basınç | : 16 bar (Ops. 40 bar) |
| Connection / Bağlantı | : DN50...DN2000 Wafer or Flanged |
| Body / Gövde | : CS, 316, Brass, PVC, PVDF |
| Control / Kontrol | : On-Off or modulating on 4-20 mA |



## Pneumatic Actuated ControlValve
Pnömatik Aktüaatörlü Kontrol Vanası

**KACB**

| Fluid/ Akışkan | Liquid / Likit |
|---|---|
| Action | : Double acting or spring return |
| Supply / Besleme | : 1...2 bar compressed air |
| Temperature/Sıcaklık | : 200°C (350°C opt.) |
| Pressure / Basınç | : 16 bar (ops. 40 bar or 100 bar) |
| Connection / Bağlantı | : DN15...DN300 Flanged |
| Body / Gövde | : CS, 316 |
| Control / Kontrol | : On-Off or modulating on 4-20 mA |



## Actuated Ball Valve
Aktüatörlü Küresel Vana

**KABV**

| Fluid/ Akışkan | Liquid / Likit |
|---|---|
| Action | : Double acting or spring return |
| Supply / Besleme | : 5...8 bar compressed air |
| Temperature/Sıcaklık | : 20°C (250 °C opt.) |
| Pressure / Basınç | : 16 bar (Ops. 63 bar) |
| Connection / Bağlantı | : DN15...DN200 Threaded or Flanged |
| Body / Gövde | : AISI304, 316, Brass, PVC, PVDF |
| Control / Kontrol | : On-Off or modulating on 4-20 mA |



## Multi / Quarter Turn Electric Actuator
Çok/ Çeyrek Turlu Elektrik Aktüratör

**KMTA**
**KQTA**

| Fluid/ Akışkan | Liquid / Likit- Gas / Gaz |
|---|---|
| Power Supply | : 220 VAC or 380 VAC |
| Torque | : 5-100 Nm...300-1000 Nm |
| Temperature /Sıcaklık | : -50...+55°C |
| Control / Kontrol | : On-Off or Proportional |
| Conn. Norm / Bağlantı | : ISO5210, DIN3338 |
| Body / Gövde | : Aluminum Die-Cast |
| Enclosure / Koruma | : IP67 or Explosion Proof |
| Display/Gösterge | : Üzerinde |

KANAGAWA
INSTRUMENTS

Adres : Çavuşbaşı Caddesi, Merkez Mahallesi, No:105/1 Çekmeköy / İstanbul

Adres : Mie, Yokkaichi, Yamanoisshikicho,番地 800

Adres : Kirazlıdere Mah. Eski Ankara Cad. İdari Bina A-1 Blok No:4A-1 Dijitalpark Teknokent Çekmeköy / İstanbul